РЕКОМЕНДАЦИИ ПО УЛУЧШЕНИЮ ВНЕШНЕГО ВИДА ФАСАДОВ ПО УЛИЦЕ ЛЕНИНА

с. Каратузское

Красноярск, 2023

Адрес: ул. Ленина, 30А, Администрация сельсовета

Исходное состояние:

Проблемные моменты (выделены красным):

Рекомендации по внешнему виду:

1. Демонтировать баннер с фасада
2. По возможности предусмотреть декоративную решетку для кондиционера, окрашенную в основной цвет фасада
3. Привести в порядок оконные рамы

Пример внешнего вида декоративной решетки:

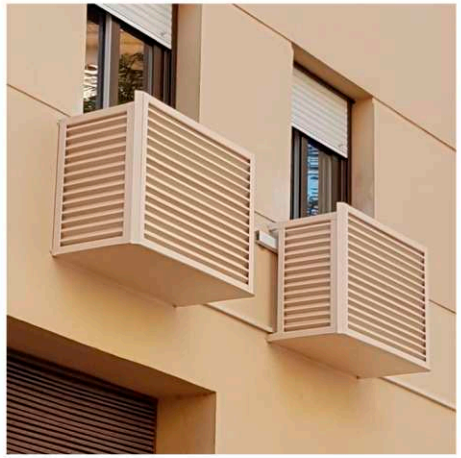

Адрес: ул. Ленина, 15

Исходное состояние:

Проблемные моменты (выделены желтым):

Рекомендации по внешнему виду:

1. Демонтировать крышные баннерные конструкции
2. Предусмотреть крышные конструкции "Разгуляйка" и "Мегафон" в виде отдельных букв без использования подложки, конструкцию для крепления букв окрасить в цвет кровли (светло-серый цвет), буквы выполнить в цветах, контрастных цвету кровли (например, белый или темный оттенок бордового)
3. Предусмотреть вывеску “Мегафон” на кровле в виде надписи из отдельных букв без подложки контрастным с фасадом цвета
4. Очистить окна от сплошной оклейки
5. По возможности заменить старые (серые металлические) двери на более современные, желательно со стеклянной вставкой

Адрес: ул. Ленина, 28-2

Исходное состояние:

Проблемные моменты (выделены красным):

Рекомендации по внешнему виду:

1. Демонтировать баннеры с фасада, оставив крышную конструкцию "Сотка" без изменений
2. Предусмотреть вывески на фронтонах навесов над входом/фасаде здания из отдельных букв без подложки контрастным с фоном цветом
3. Установить информационные таблички с режимом работы: справа и слева от входа на высоте не более 1,8 м. от уровня пола до верхнего края таблички. Табличка может быть заменена на бесфоновую аппликацию белого цвета на остеклении окна. (примеры см. на последней странице)

Адрес: ул. Ленина, 26А

Исходное состояние:

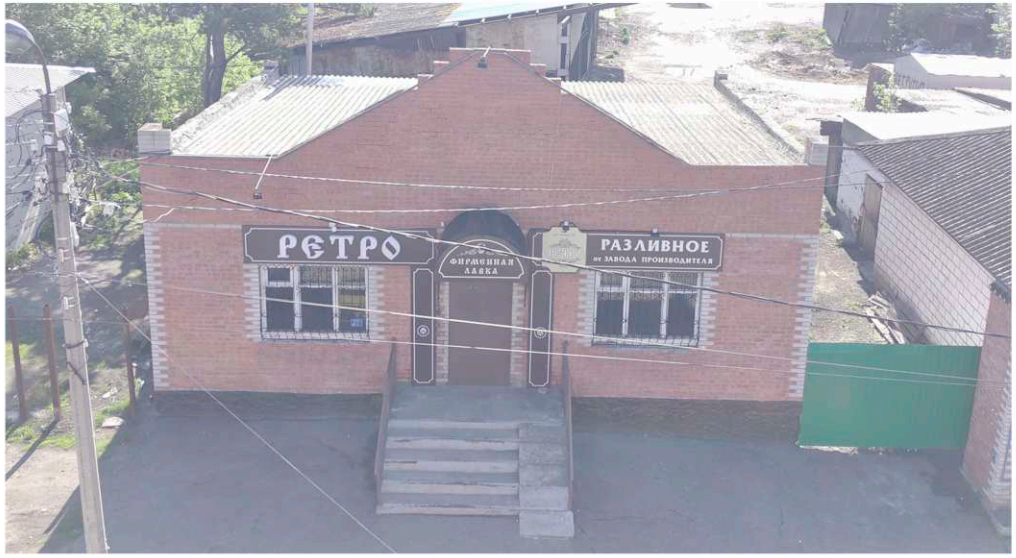

Проблемные моменты (выделены красным):

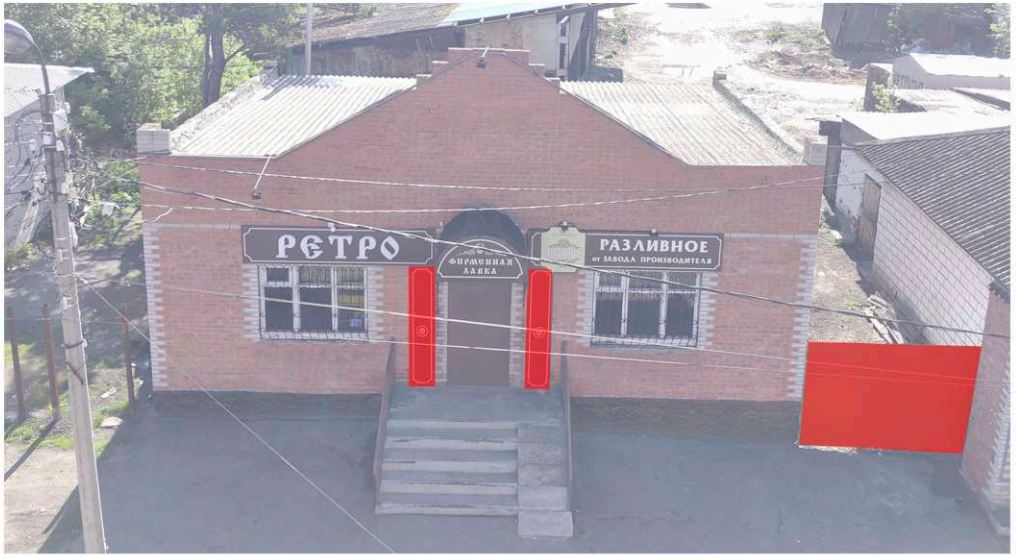

Рекомендации по внешнему виду:

1. Демонтировать вертикальные декоративные элементы по двум сторонам от входа, которые наносят вред визуальному восприятию здания
2. Перекрасить зеленое ограждение в более нейтральный цвет (коричневый под цвет цоколя здания)
3. Установить информационную табличку с режимом работы: справа и слева от входа на высоте не более 1,8 м. от уровня пола до верхнего края таблички (примеры см. на последней странице)

Адрес: ул. Ленина, 26

Исходное состояние:

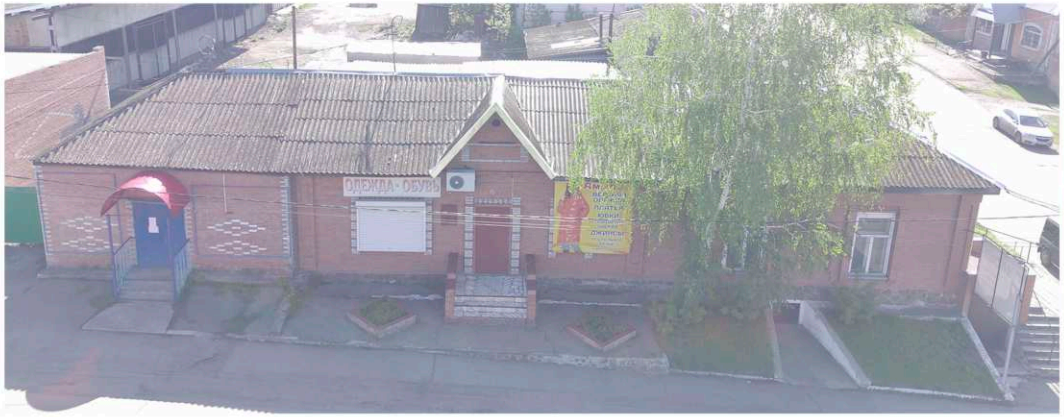

Проблемные моменты (выделены красным):

Рекомендации по внешнему виду:

1. Демонтировать баннеры с фасада
2. Предусмотреть вывески на фасаде здания из отдельных букв без подложки контрастным с фасадом цвета
3. По возможности предусмотреть декоративную решетку для кондиционера, окрашенную в основной цвет фасада
4. Не красить бетон/ограждения/основания клумб/бордюры. Вместо этого рекомендуется оставлять естественные оттенки материала
5. Привести цвет дверей к единому решению: перекрасить синюю дверь и металлоконструкции входной группы в темный красно-коричневый цвет:

RAL 3004

Пример внешнего вида декоративной решетки:

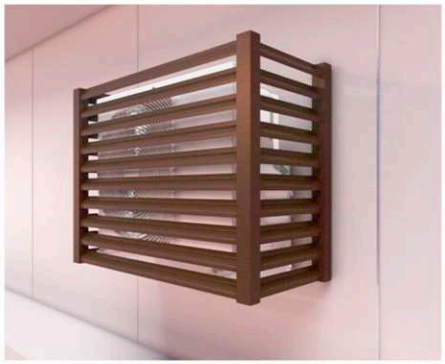

Адрес: ул. Ленина, 17

Исходное состояние:

Адрес: ул. Ленина, 11, Районый суд

Рекомендации по внешнему виду:

Внешний вид данных объектов соответствует требованиям и рекомендациям регламентов и стандартов (за исключением печатных материалов (остатков листовок, объявлений) на ограждении, которые подлежат удалению с поверхности)

Адрес: ул. Ленина, 23

Исходное состояние:

Проблемные моменты (выделены красным):

Рекомендации по внешнему виду:

1. Демонтировать баннер с фасада
2. Предусмотреть вывески на фронтонах козырьков входных групп из отдельных букв без подложки контрастного с фоном цвета
4. Ликвидировать стихийный рынок, переместить частных продавцов, торгующих илишками сельскохозяйственной продукции и дикоросами, на специально организованную площадку для торговли (смотри стр. 11)

Пример оформления входной группы:

Адрес: ул. Ленина, 24, Детская библиотека

Исходное состояние:

Проблемные моменты (выделены красным):

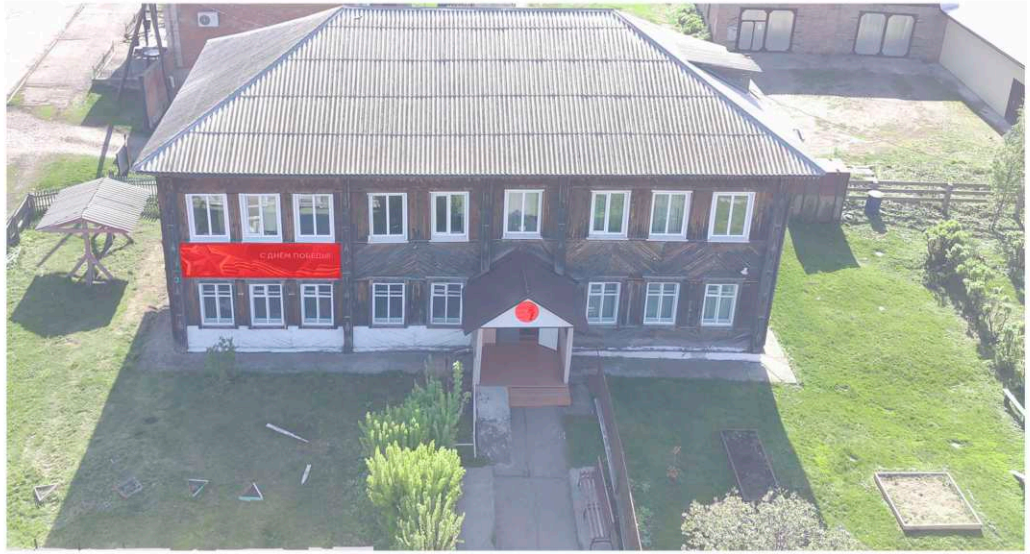

Рекомендации по внешнему виду:

1. Демонтировать с фасада баннер - элемент праздничного фоормления (праздничные баннеры могут размещаться только на период подготовки и празднования, не дольше 14 дней с момента завершения празднования)
2. Привести в порядок пандус

Адрес: ул. Ленина, 22а, магазин “Фруктовый рай”

Исходное состояние:

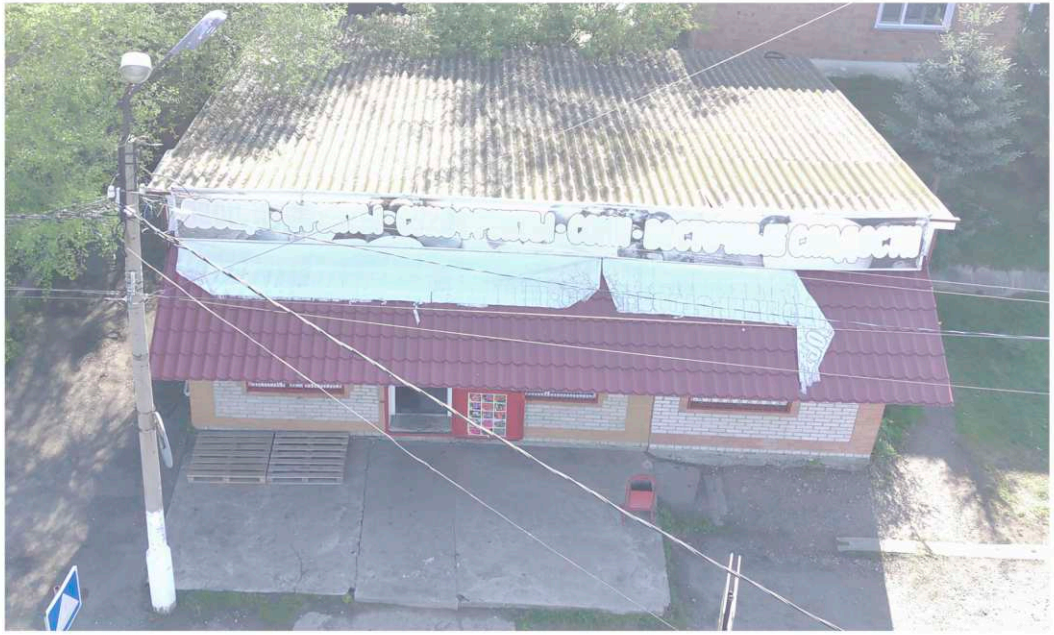

Проблемные моменты (выделены красным):

Рекомендации по внешнему виду:

1. Демонтировать баннеры с кровли, фасада и входной двери
2. Предусмотреть вывески на фронтоне навеса над входом/фасаде здания или на кровле в виде конструкций из отдельных букв без подложки (на кровле - белого цвета или на фасаде - красного или бордового цвета)
3. Установить информационные таблички с режимом работы: справа или слева от входа на высоте не более 1,8 м. от уровня пола до верхнего края таблички. Табличка может быть заменена на бесфоновую аппликацию белого цвета на остеклении окна (примеры см. на последней странице)
4. Демонтировать наклейки на окнах (если имеются)
5. Не белить (красить) опоры освещения!
6. Предусмотреть покрытие пешеходной дорожки из брусчатки (как пример: тротуарная плитка Ла-линия, Прямоугольник. Б.6.П.8, 600х200)

Пример тротуарной плитки:

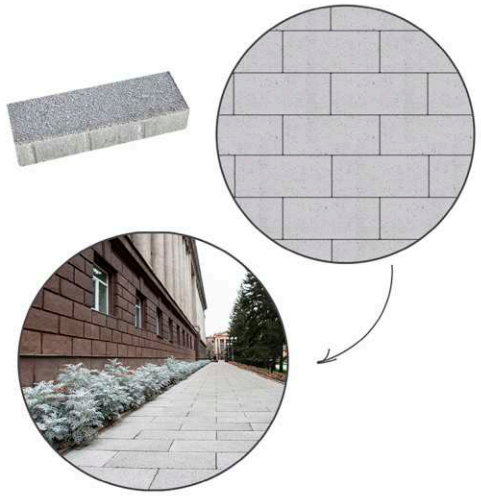

Адрес: ул. Ленина, 11А

Исходное состояние:

Рекомендации по внешнему виду:

1. Демонтировать баннер с фасада магазина “Фея” и фасада здания на заднем плане, предусмотреть покраску фасада здания в один цвет (в соответствии со светло-серым участком фасада в границах первого этажа)
2. Предусмотреть замену цвета фасада у магазина “Фея”
3. Установить информационную табличку с режимом работы: справа или слева от входа на высоте не более 1,8 м. от уровня пола до верхнего края таблички. Табличка может быть заменена на бесфоновую аппликацию белого цвета на остеклении окна (примеры см. на последней странице)
4. Предлагается установить торговые прилавки на площади со стихийным рынком (примеры и чертежи торговых прилавков смотри на стр 19)

Вид сверху:

Пример оформления вывески:

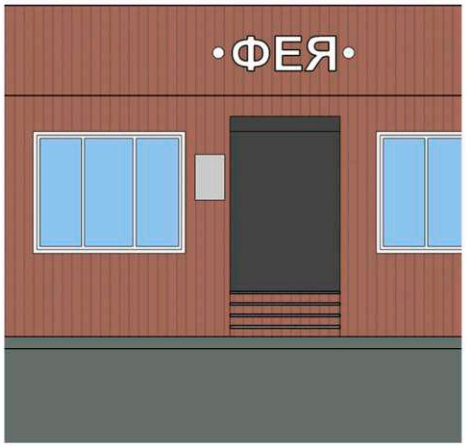

Адрес: ул. Ленина

Исходное состояние:

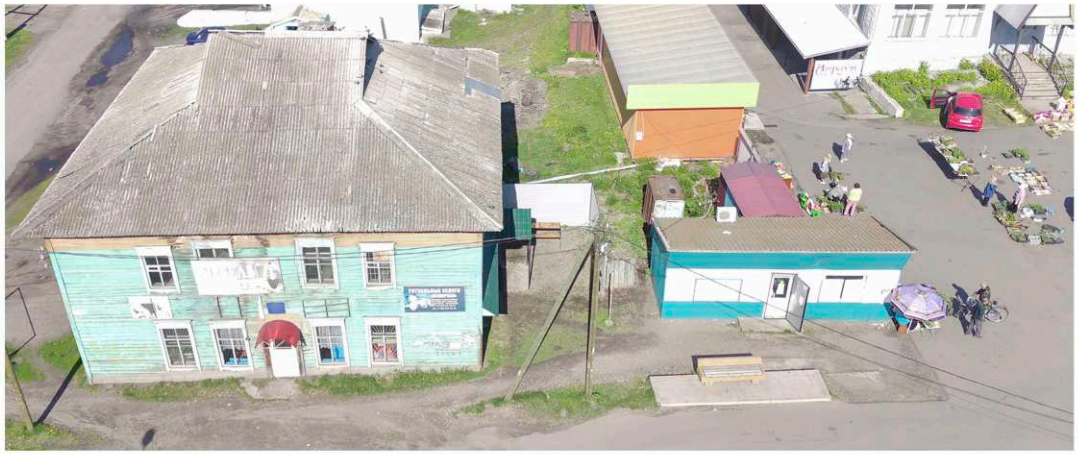

Проблемные моменты (выделены красным):

Рекомендации по внешнему виду:

1. Демонтировать все баннеры с фасада
2. Предусмотреть вывески из отдельных букв без фоновой подложки констрастного с фасадом цвета
3. Привести в порядок фасад здания: перекрасить в нейтральный светлый оттенок, сочетающийся с соседними объектами
4. По возможности предусмотреть новое пешеходное покрытие

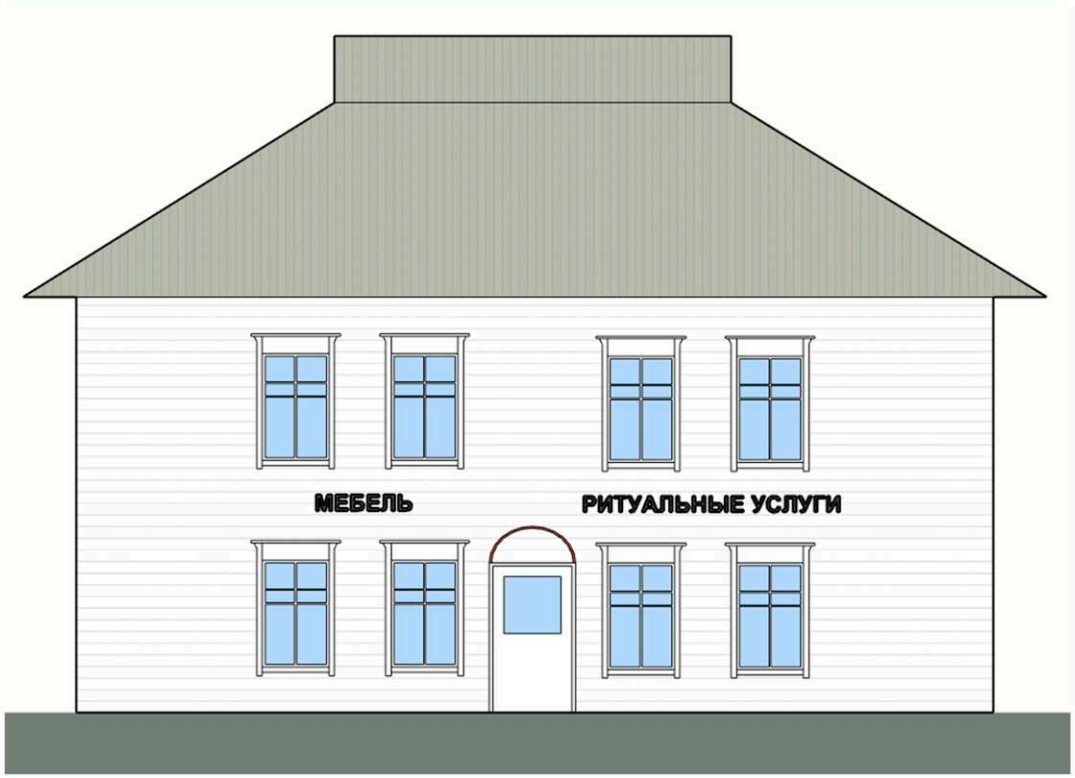

Адрес: ул. Ленина, 22

Исходное состояние:

Проблемные моменты (выделены красным):

Рекомендации по внешнему виду:

1. Демонтировать все баннеры с фасада
2. Предусмотреть вывески из отдельных букв без фоновой подложки констрастного с фасадом цвета
3. Предусмотреть у входа информационный блок (единую информационную конструкцию с режимом работы и указанием организаций, расположенных в данном здании)

Адрес: ул. Карла Маркса, 40

Исходное состояние:

Проблемные моменты (выделены красным):

Рекомендации по внешнему виду:

1. Демонтировать баннеры с фасада и остекления двери
2. Предусмотреть вывеску на фронтоне навеса над входом или фасаде здания из отдельных букв без подложки контрастным с фоном цветом (использовать один из вариантов вывески, представленных на эскизе)
3. Установить информационную табличку с режимом работы: справа и слева от входа на высоте не более 1,8 м. от уровня пола до верхнего края таблички. Табличка может быть заменена на бесфоновую аппликацию белого цвета на остеклении двери (примеры см. на последней странице)
4. Очистить ограждение от печатных материалов

Адрес: ул. Карла Маркса, 38

Исходное состояние:

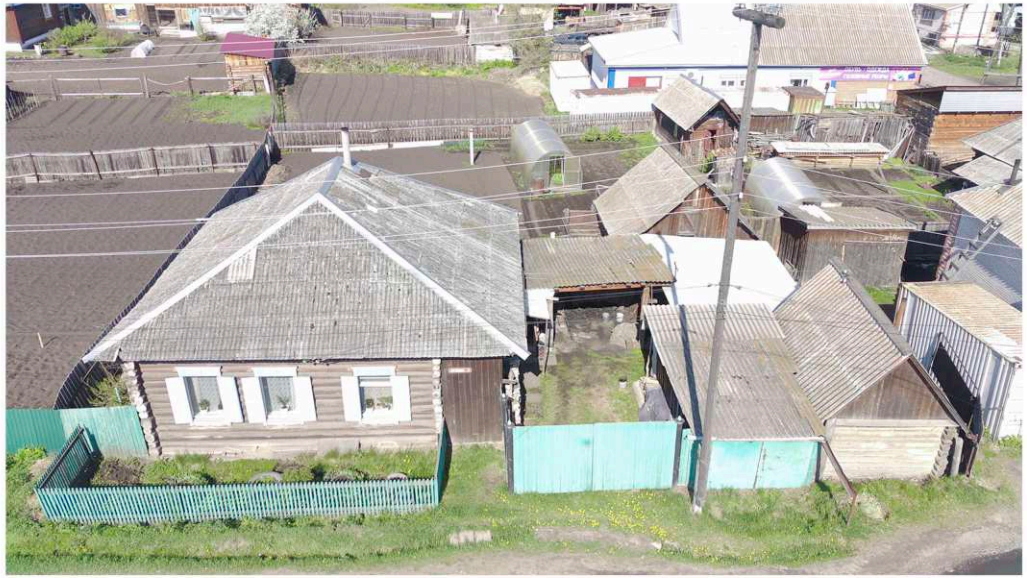

Рекомендации по внешнему виду:

В целом представленные объекты соответствуют регламентам и стандартам. Рекомендуется предусмотреть покраску ограждений, ворот (свело-зеленый, зеленый цвет) в темно-коричневый (RAL 8017) или темно-зеленый цвет (RAL 6005 или 6028), цветовое решение палисадников оставить без изменений

RAL 8017	**RAL 6005**	**RAL 6028**

Исходное состояние:

Адрес: ул. Кравченко, 31

Рекомендации по внешнему виду:

Представленные объекты соответствуют требованиям и рекомендациям регламентов, стандартов

Адрес: ул. Ленина, 14А

Исходное состояние:

Проблемные моменты (выделены красным):

Рекомендации по внешнему виду:

1. Демонтировать баннер с фасада и печтные материалы с двери
2. Предусмотреть вывеску из отдельных букв без фоновой подложки констрастного с фасадом цвета
3. По возможности перекрасить ворота в светло-серый цвет для общей гармонизации внешнего вида фасада здания

Дополнительные рекомендации по оформлению:

Не допускается использование ярких цветов для фона, а также изображений (в том числе фотоизображений, орнаментальных и иных композиций) в качестве фона информационных табличек.

В качестве фонового цвета информационных табличек рекомендуется использовать ахроматические (белый, черный, оттенки серого) или нейтральные светлые цвета.

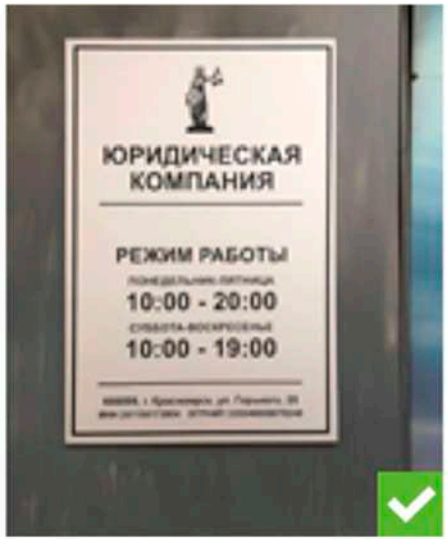

Допускается оформление окон при помощи нанесения бесфоновой аппликации – лучше всего использовать белый цвет букв и/или изображений, при этом общая площадь наносимых изображений, текста, должна составлять не более 30% от общей площади остекления окна, которое оформляется.

Примеры оформления окон:

Информационный блок (система табличек, указателей): это сблокированная система информации о фирменном наименовании, коммерческом обозначении, роде деятельности организации, режиме работы.

Информационный блок устанавливается у входа в случае, если данный вход является общим для нескольких субъектов (как правило, более 4-х).

Информационный блок устанавливается в границах входной группы, рядом с входными дверями в здание, строение, сооружение или помещение в них и предназначен для системного размещения табличек нескольких организаций (индивидуальных предпринимателей), фактически находящихся (осуществляющих деятельность) в этих зданиях, сооружениях или помещениях в них.

Примеры рекомендуемого вида информационного блока:

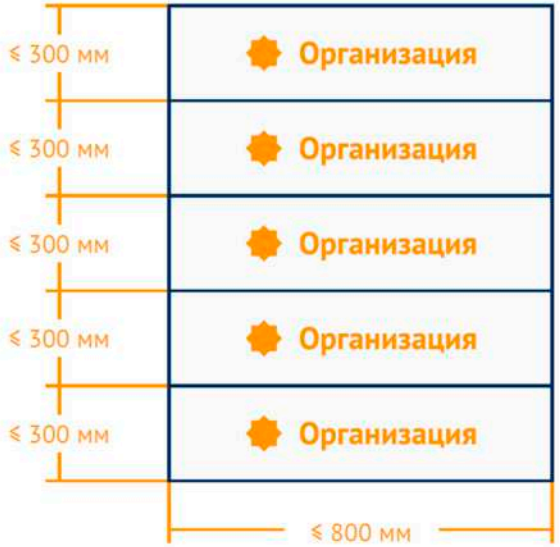

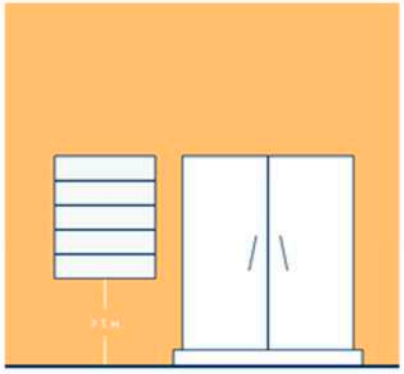

Пример внешнего вида торгового модуля:

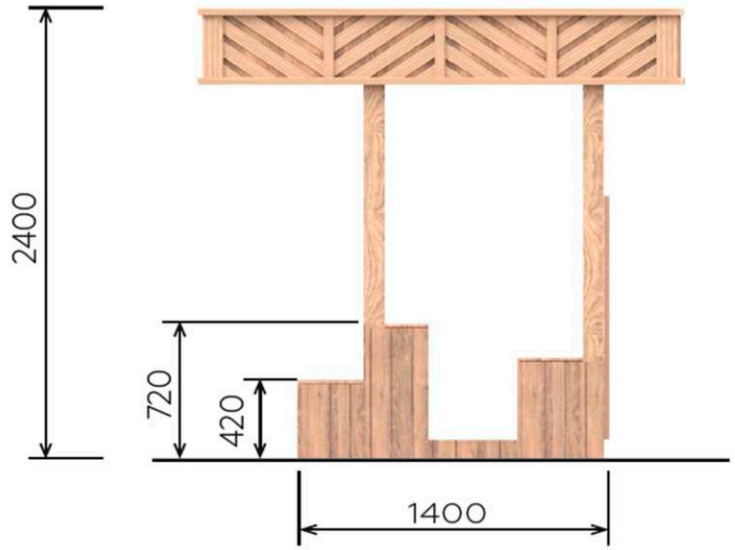

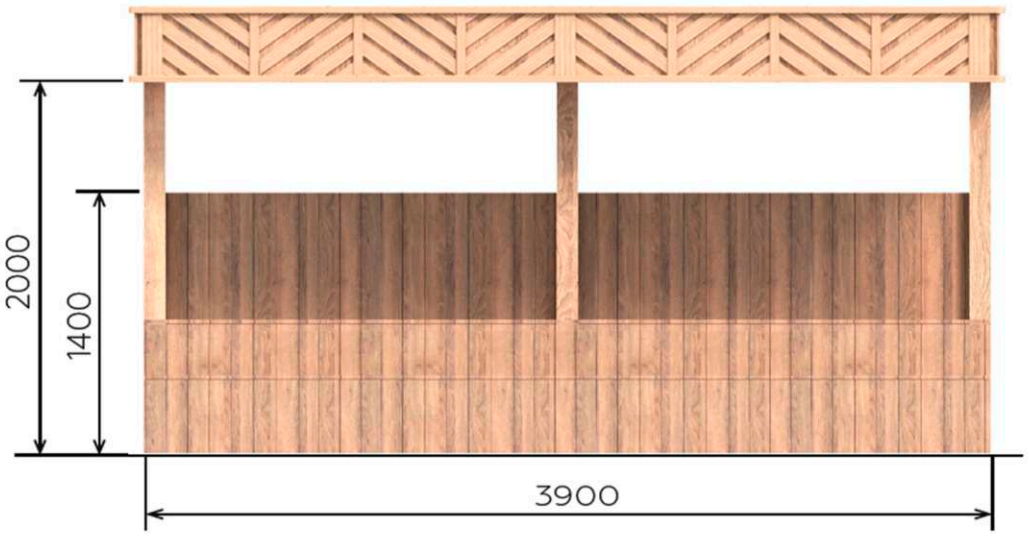

Данный пример - сдвоенный (блокированный) торговый модуль, в приложении приведены также чертежи одинарного модуля)

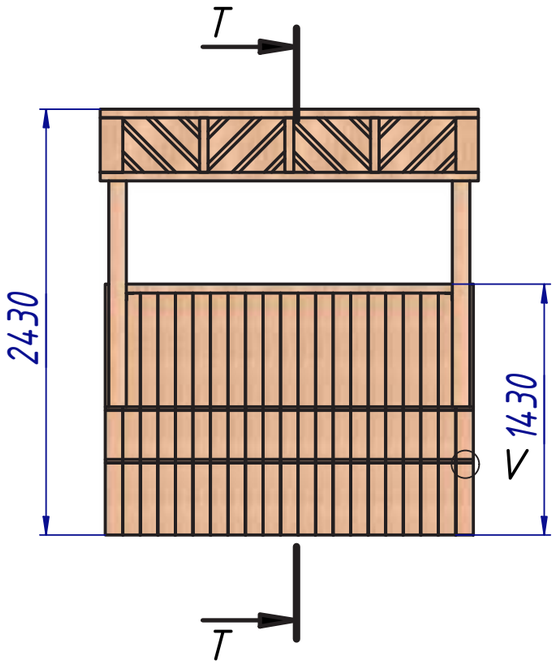

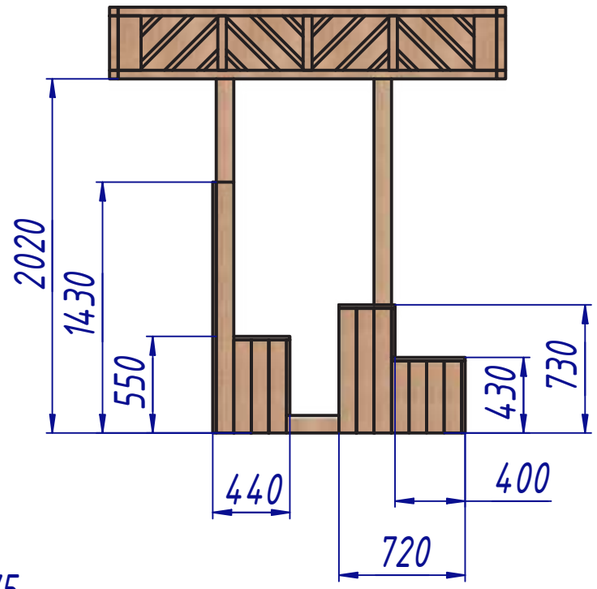

T–T (1 : 35)

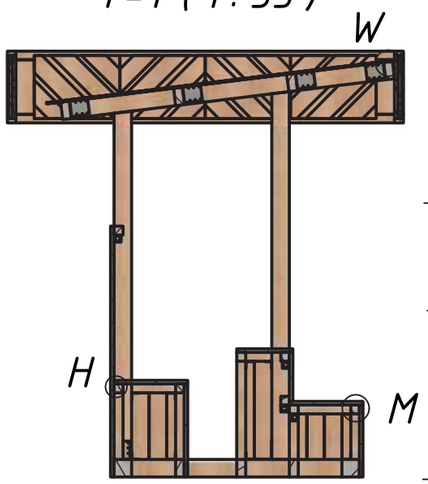

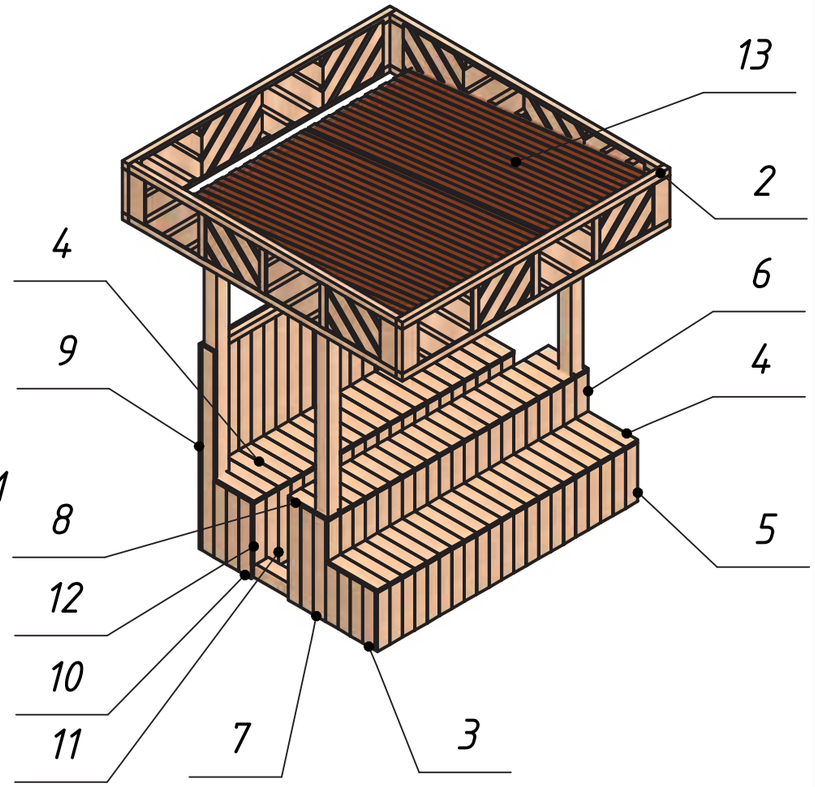

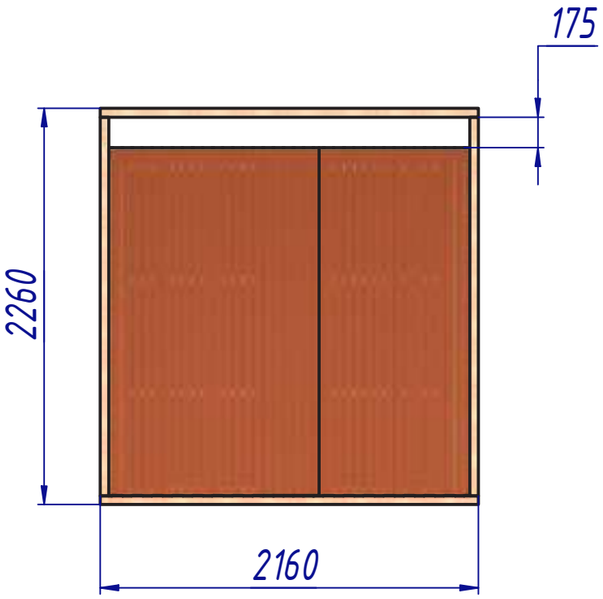

M (1 : 5)

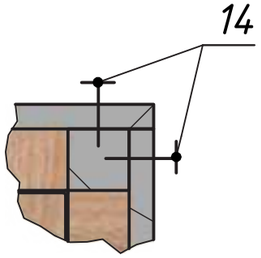

H (1 : 5)

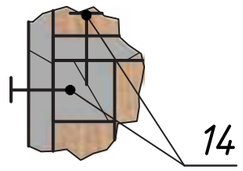

V (1 : 5)

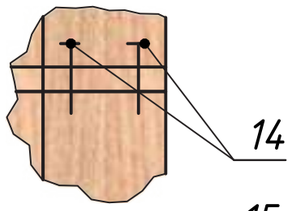

W (1 : 5)

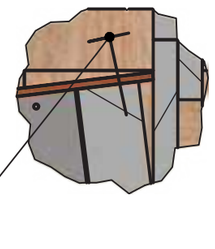

Поз.	Обозначение	Наименование	Кол, шт	Масса, кг.	Примечание.
1	ТР-01.01СБ	Каркас	1	313,66	0,3106 м^3
2	ТР-01.02СБ	Фриз	4	128,85	0,1288 м^3
3	ТР-01.02	Доска 20х100х410	8	6,56	0,0066 м^3
4	ТР-01.03	Доска 20х100х420	42	35,28	0,0353 м^3
5	ТР-01.04	Доска 20х100х410	21	17,22	0,0172 м^3
6	ТР-01.05	Доска 20х100х280	21	11,76	0,0118 м^3
7	ТР-01.06	Доска 20х100х710	6	8,52	0,0085 м^3
8	ТР-01.07	Доска 20х100х320	21	13,44	0,0134 м^3
9	ТР-01.08	Доска 20х100х1430	23	65,78	0,0658 м^3
10	ТР-01.09	Доска 20х100х530	6	6,36	0,0064 м^3
11	ТР-01.10	Доска 20х100х530	19	20,32	0,0203 м^3
12	ТР-01.11	Доска 20х100х430	2	1,72	0,0017 м^3
13		Профлист С-8	2	11,85	0,0015 м^3
14		Саморез универсальный 4х50	720		
15		Саморез кровельный 6,3х38	40		

Общие указания:
1. Все деревянные детали изготавливаются из пиломатериала массива лиственницы I сорта и соответствующего ГОСТ8486-86.
2. Все деревянные детали покрыть защитным маслом для наружных работ BIOFA с антисептиком, глубоко проникающим в структуру древесины и надежно защищающим от влажности и физического износа, цвет 8549
3. Острые углы и кромки притупить.
4. Доски сечением 20х100 прикручиваются на саморезы 4х50 не менее 4 шт. на одну доску, смотри вид M, H, V.

Изм.	Лист	№ докум.	Подп.	Дата
Разраб.		Панов		
Пров.				
Т. контр.				
Нач.отд.				
Н. контр.				
Утв.				

Одинарный модуль торговых рядов

Лит.	Масса	Масштаб
		1 : 35
Лист 1	Листов 3	

ArtStyle

Копировал

Формат А3

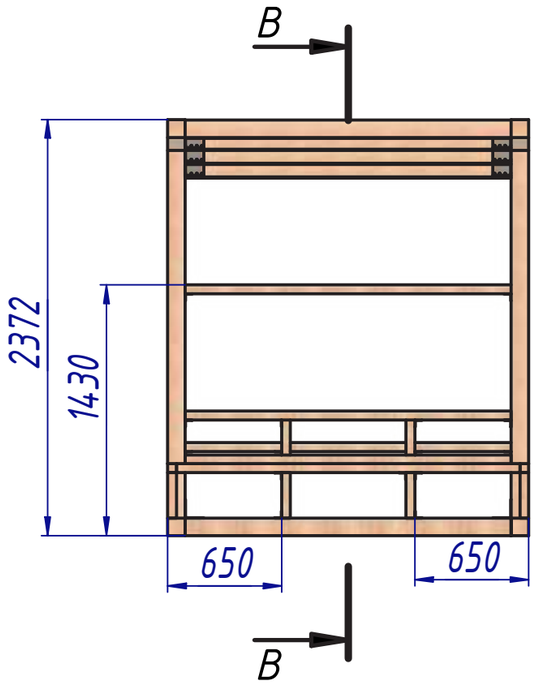

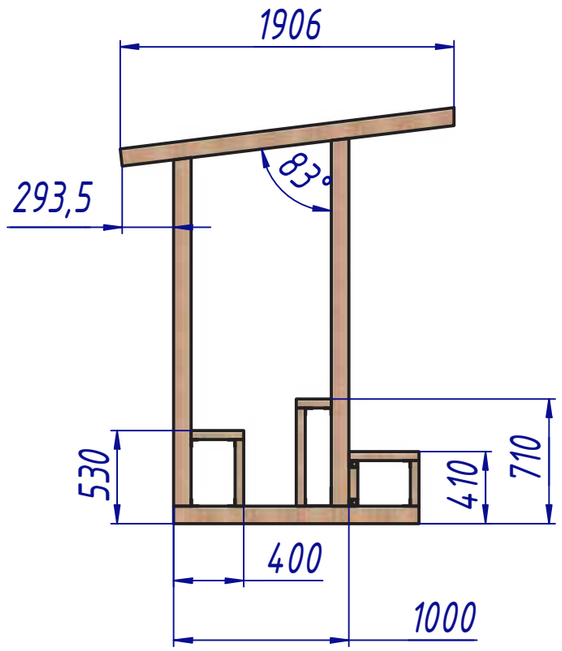

В-В (1 : 35)

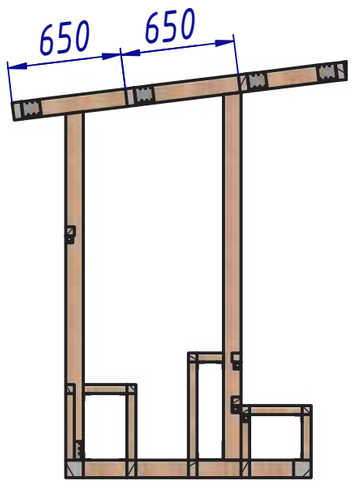

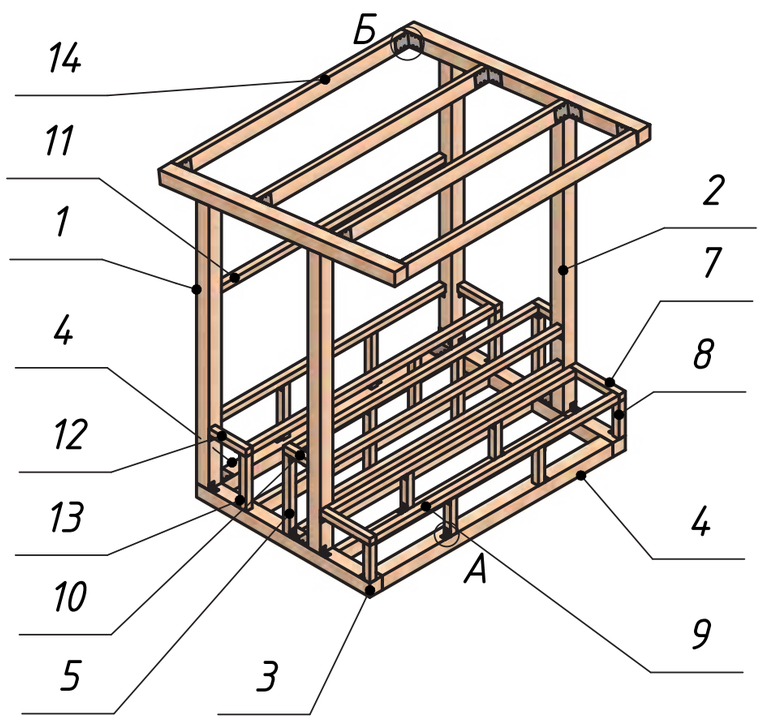

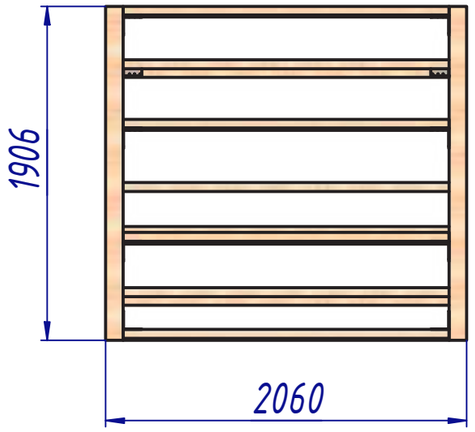

А (1 : 5)

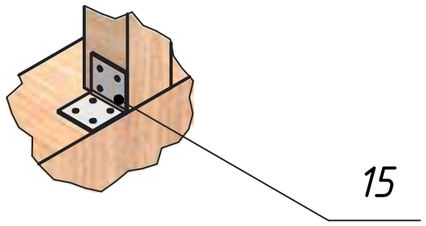

Б (1 : 5)

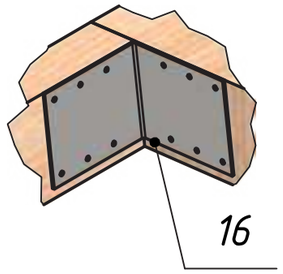

Поз.	Обозначение	Наименование	Кол, шт	Масса, кг.	Примечание.
1	ТР-01.01.01	Брус 100х100х1975	2	39,63	0,0396 м^3
2	ТР-01.01.02	Брус 100х100х1988	2	41,84	0,0418 м^3
3	ТР-01.01.03	Брус 100х100х2100	2	28	0,028 м^3
4	ТР-01.01.04	Брус 100х100х1860	2	37,2	0,0372 м^3
5	ТР-01.01.05	Брус 100х100х560	4	5,6	0,0056 м^3
6	ТР-01.01.06	Брус 100х100х	2	38,28	0,0383 м^3
7	ТР-01.01.07	Брусок 50х50х400	2	2	0,002 м^3
8	ТР-01.01.08	Брусок 50х50х260	6	3,9	0,0039 м^3
9	ТР-01.01.09	Брусок 50х50х1960	4	19,6	0,0196 м^3
10	ТР-01.01.11	Брусок 50х50х200	2	1	0,001 м^3
11	ТР-01.01.12	Брусок 50х50х1860	4	18,6	0,0186 м^3
12	ТР-01.01.13	Брусок 50х50х300	2	1,5	0,0015 м^3
13	ТР-01.01.14	Брусок 50х50х380	8	7,6	0,0076 м^3
14	ТР-01.01.15	Доска 50х100х1860	7	65,1	0,0651 м^3
15		Уголок крепежный 50х40х50х2	52	0,31	0,0003 м^3
16		Уголок крепежный UK-105 105х105х90х2	12	3,5	0,0004 м^3
17		Саморез универсальный 4х30	560		

Общие указания:
1. Все деревянные детали изготавливаются из пиломатериала массива лиственницы I сорта и соответствующего ГОСТ8486-86.
2. Все деревянные детали покрыть защитным маслом для наружных работ BIOFA с антисептиком, глубоко проникающим в структуру древесины и надежно защищающим от влажности и физического износа, цвет 8549
3. Острые углы и кромки притупить.
4. Каркас собирается на уголки, фиксируется саморезами 4х30.

Изм.	Лист	№ докум.	Подп.	Дата
Разраб.		Панов		
Пров.				
Т. контр.				
Нач.отд.				
Н. контр.				
Утв.				

Одинарный модуль торговых рядов

ТР-01.01СБ

Каркас

Лит.	Масса	Масштаб
		1 : 35
Лист 2	Листов 3	

ArtStyle

Копировал

Формат А3

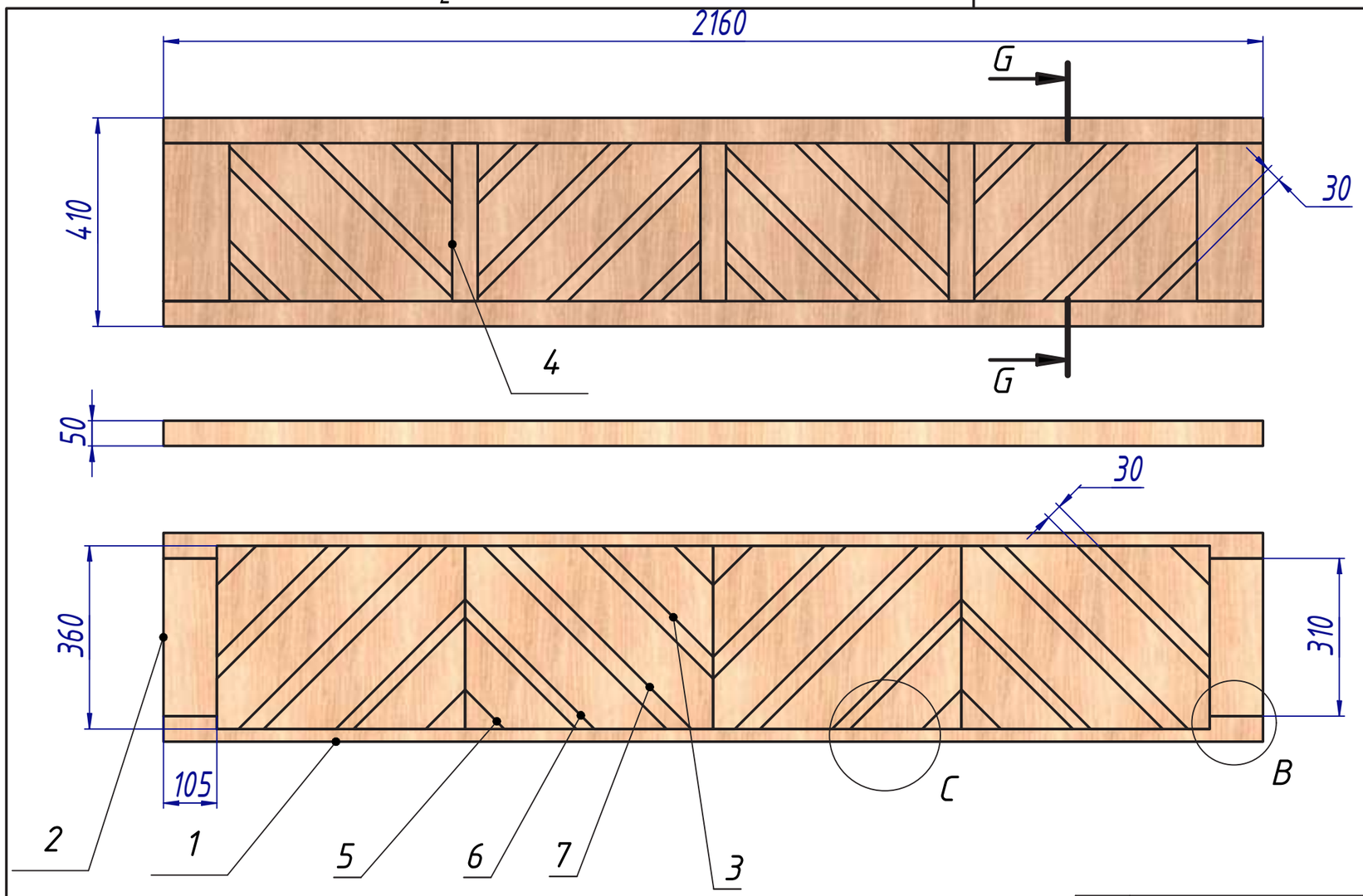

G–G (1 : 10)

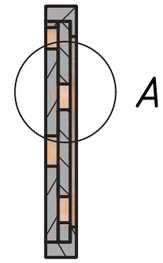

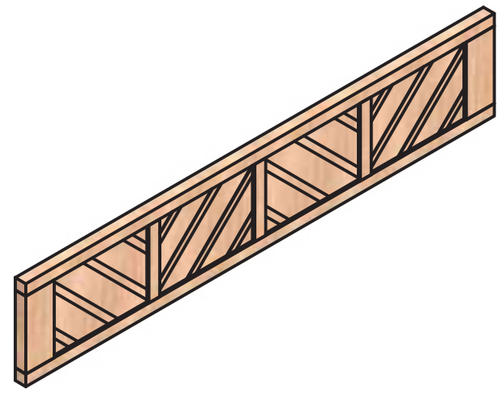

A (1 : 4)

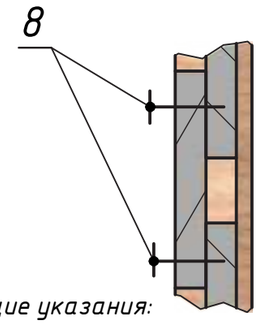

B (1 : 5)

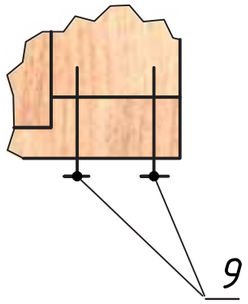

C (1 : 5)

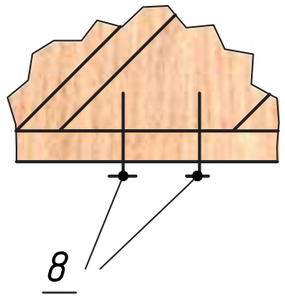

Общие указания:

1. Все деревянные детали изготавливаются из пиломатериала массива лиственницы I сорта и соответствующего ГОСТ8486-86.
2. Все деревянные детали покрыть защитным маслом для наружных работ BIOFA с антисептиком, глубоко проникающим в структуру древесины и надежно защищающим от влажности и физического износа, цвет 8549
3. Острые углы и кромки притупить.
4. Фриз собирается на саморезы

Поз.	Обозначение	Наименование	Кол, шт	Масса, кг.	Примечание.
1	ТР-01.02.01	Доска 50х50х2160	2	6,9	0,0069 м^3
2	ТР-01.02.02	Брусок50х160х310	2	3,41	0,0034 м^3
3	ТР-01.02.03	Доска 20х100х550	8	0,16	0,0002 м^3
4	ТР-01.02.04	Брусок 20х50х310	3	0,16	0,0002 м^3
5	ТР-01.02.05	Доска 20х100х310	8	0,16	0,0002 м^3
6	ТР-01.02.06	Доска 20х100х540	8	2,7	0,0027 м^3
7	ТР-01.02.07	Доска 20х100х540	8	2,66	0,0027 м^3
8		Саморез универсальный 4х30	160	2,7	0,0027 м^3
9		Саморез универсальный 5х90	10	2,66	0,0027 м^3

Изм.	Лист	№ докум.	Подп.	Дата
Разраб.		Панов		
Пров.				
Т. контр.				
Нач.отд.				
Н. контр.				
Утв.				

Одинарный модуль торговых рядов

ТР-01.02СБ

Лит.	Масса	Масштаб
		1 : 35
Лист 3	Листов 3	

ArtStyle

Копировал

Формат А3

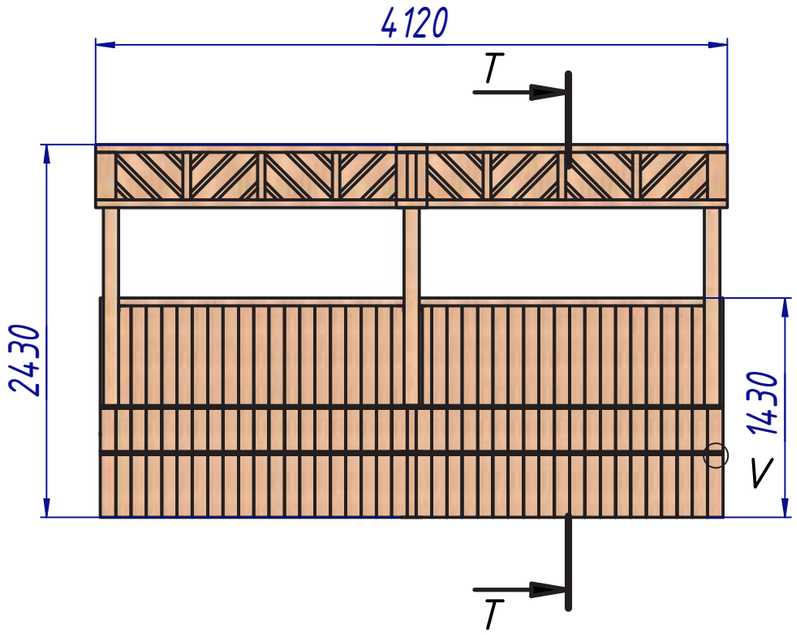

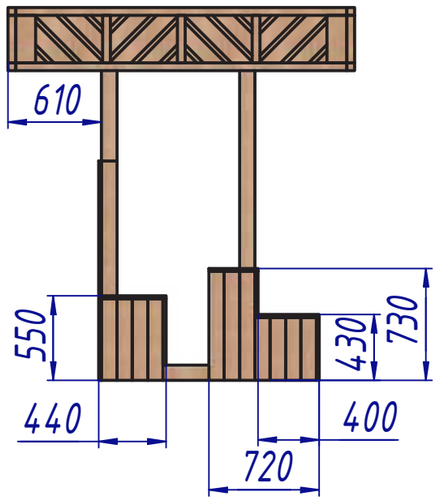

T-T (1:40)

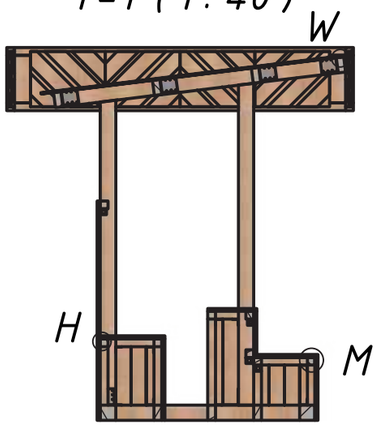

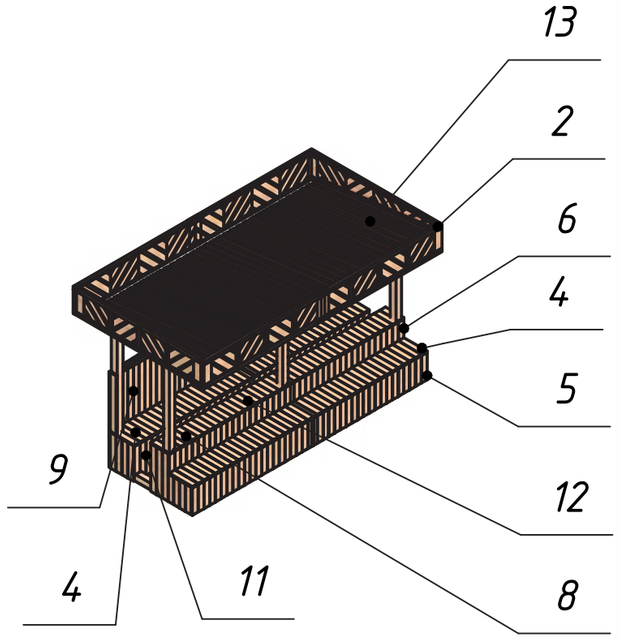

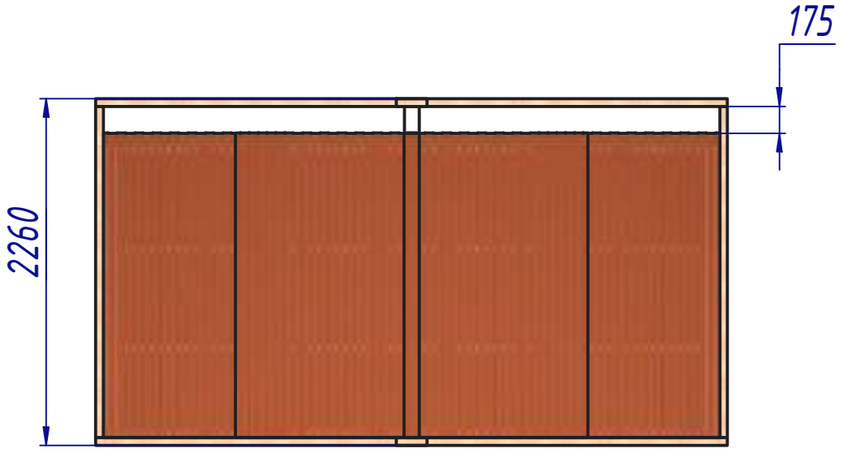

H (1:5)

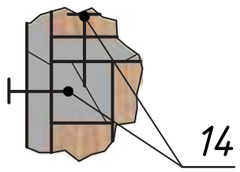

V (1:5)

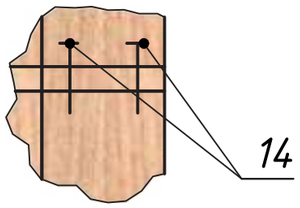

W (1:5)

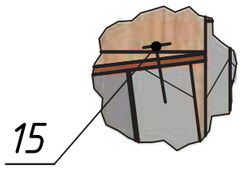

M (1:5)

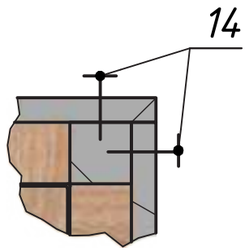

Поз.	Обозначение	Наименование	Кол, шт	Масса, кг.	Примечание.
1	ТР-01.01СБ	Каркас	1	552,52	0,5472 м^3
2	ТР-01.02СБ	Фриз	6	193,27	0,1933 м^3
3	ТР-01.02	Доска 20х100х410	8	6,56	0,0066 м^3
4	ТР-01.03	Доска 20х100х420	84	70,56	0,0706 м^3
5	ТР-01.04	Доска 20х100х410	42	34,44	0,0344 м^3
6	ТР-01.05	Доска 20х100х280	42	23,52	0,0235 м^3
7	ТР-01.06	Доска 20х100х710	6	8,52	0,0085 м^3
8	ТР-01.07	Доска 20х100х320	42	26,88	0,0269 м^3
9	ТР-01.08	Доска 20х100х1430	44	125,84	0,1258 м^3
10	ТР-01.09	Доска 20х100х530	6	6,36	0,0064 м^3
11	ТР-01.10	Доска 20х100х530	38	40,63	0,0406 м^3
12	ТР-01.11	Доска 20х100х430	4	3,44	0,0034 м^3
13		Профлист С-8	4	23,7	0,003 м^3
14		Саморез универсальный 4х50	140		
15		Саморез кровельный 6,3х38	80		

Общие указания:

1. Все деревянные детали изготавливаются из пиломатериала массива лиственницы I сорта и соответствующего ГОСТ8486-86.
2. Все деревянные детали покрыть защитным маслом для наружных работ BIOFA с антисептиком, глубоко проникающим в структуру древесины и надежно защищающим от влажности и физического износа, цвет 8549
3. Острые углы и кромки притупить.
4. Доски сечением 20х100 прикручиваются на саморезы 4х50 не менее 4 шт. на одну доску, смотри вид M, H, V.

Изм.	Лист	№ докум.	Подп.	Дата
Разраб.		Панов		
Пров.				
Т. контр.				
Нач.отд.				
Н. контр.				
Утв.				

Двойной модуль торговых рядов

Лит.	Масса	Масштаб
		1:40
Лист 1	Листов 3	

ArtStyle

Копировал

Формат А3

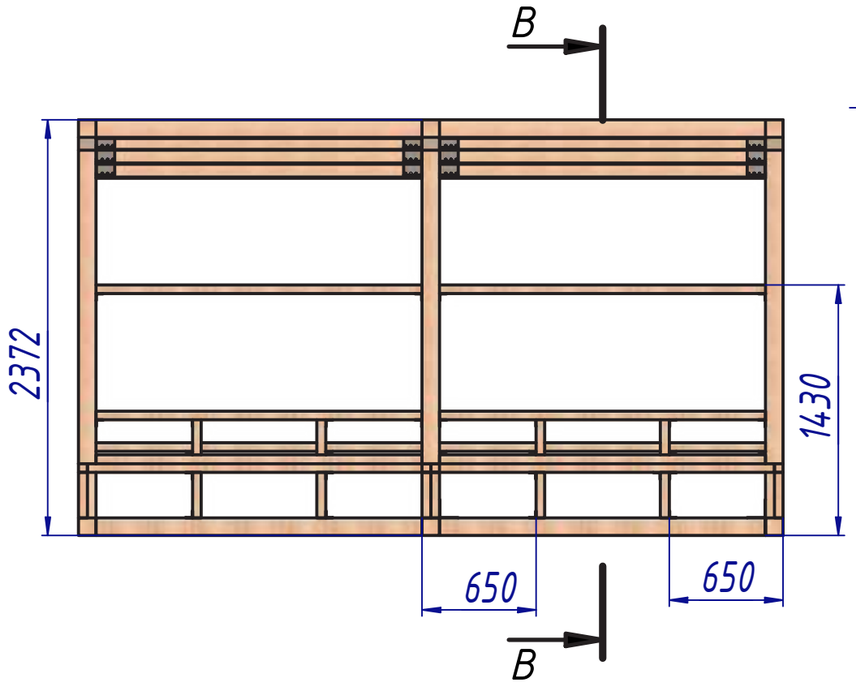

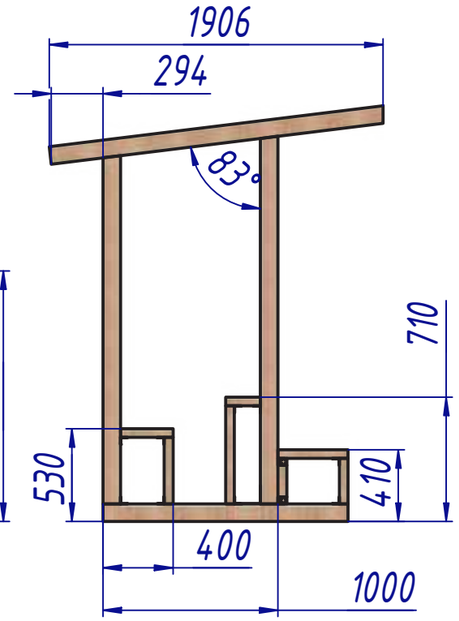

В–В (1 : 35)

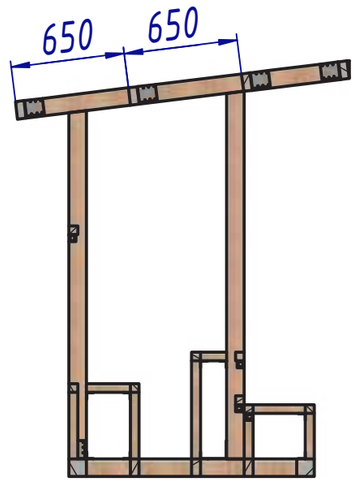

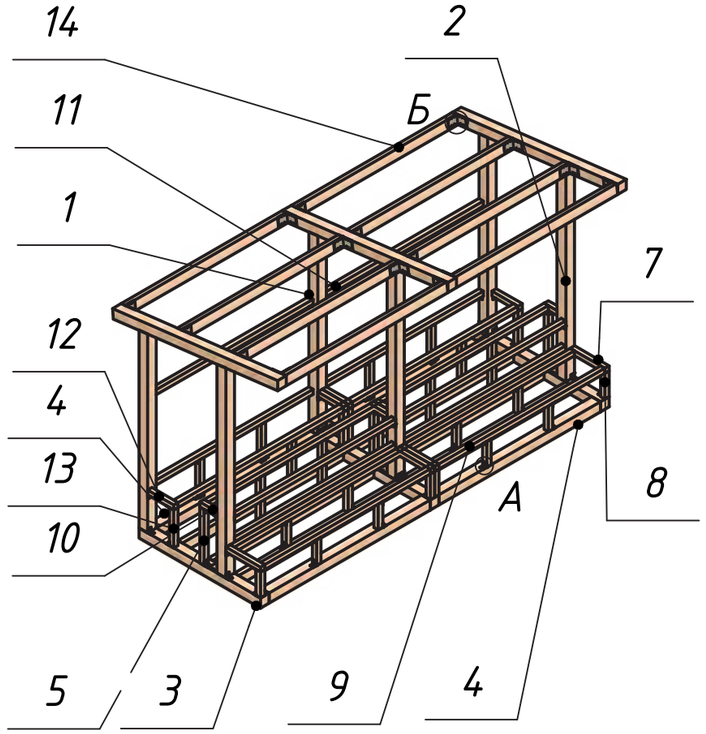

А (1 : 5)

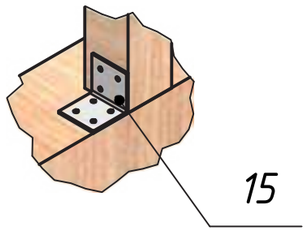

Б (1 : 5)

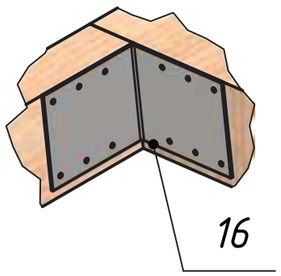

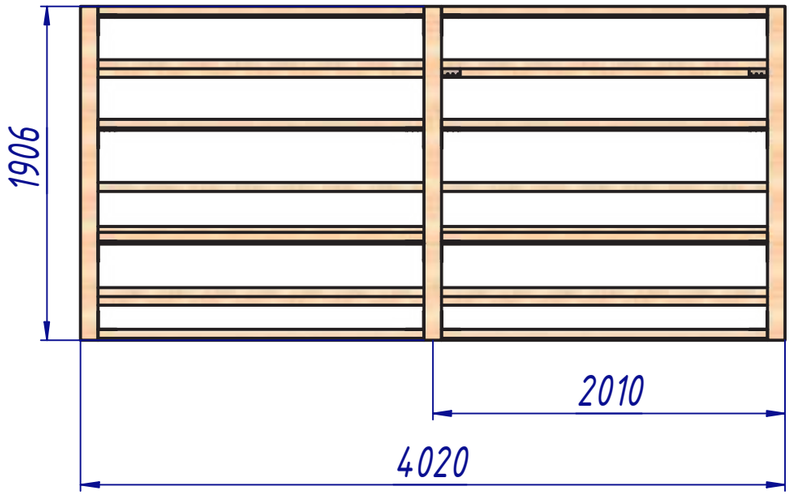

Поз.	Обозначение	Наименование	Кол, шт	Масса, кг.	Примечание.
1	ТР-01.01.01	Брус 100х100х1975	3	59,44	0,0594 м^3
2	ТР-01.01.02	Брус 100х100х1988	3	62,76	0,0628 м^3
3	ТР-01.01.03	Брус 100х100х2100	3	42	0,042 м^3
4	ТР-01.01.04	Брус 100х100х1860	4	74,4	0,0744 м^3
5	ТР-01.01.05	Брус 50х50х560	8	11,2	0,0112 м^3
6	ТР-01.01.06	Брус 50х50х900	3	57,42	0,0574 м^3
7	ТР-01.01.07	Брусок 50х50х400	4	4	0,004 м^3
8	ТР-01.01.08	Брусок 50х50х260	12	7,8	0,0078 м^3
9	ТР-01.01.09	Брусок 50х50х1960	8	39,2	0,0392 м^3
10	ТР-01.01.11	Брусок 50х50х200	4	2	0,002 м^3
11	ТР-01.01.12	Брусок 50х50х1860	8	37,2	0,0372 м^3
12	ТР-01.01.13	Брусок 50х50х300	4	3	0,003 м^3
13	ТР-01.01.14	Брусок 50х50х380	16	15,2	0,0152 м^3
14	ТР-01.01.15	Доска 50х100х1860	14	130,2	0,1302 м^3
15		Уголок крепежный 50х40х50х2	96	0,58	0,0006 м^3
16		Уголок крепежный UK-105 105х105х90х2	21	6,12	0,0008 м^3
17		Саморез универсальный 4х30	1120		

Общие указания:

1. Все деревянные детали изготавливаются из пиломатериала массива лиственницы I сорта и соответствующего ГОСТ8486-86.
2. Все деревянные детали покрыть защитным маслом для наружных работ BIOFA с антисептиком, глубоко проникающим в структуру древесины и надежно защищающим от влажности и физического износа, цвет 8549
3. Острые углы и кромки притупить.
4. Каркас собирается на уголки, фиксируется саморезами 4х30.

Изм.	Лист	№ докум.	Подп.	Дата
Разраб.		Панов		
Пров.				
Т. контр.				
Нач.отд.				
Н. контр.				
Утв.				

Двойной модуль торговых рядов

ТР-02.01СБ

Каркас

Лит.	Масса	Масштаб
		1 : 40

Лист 2 Листов 3

ArtStyle

Копировал Формат А3

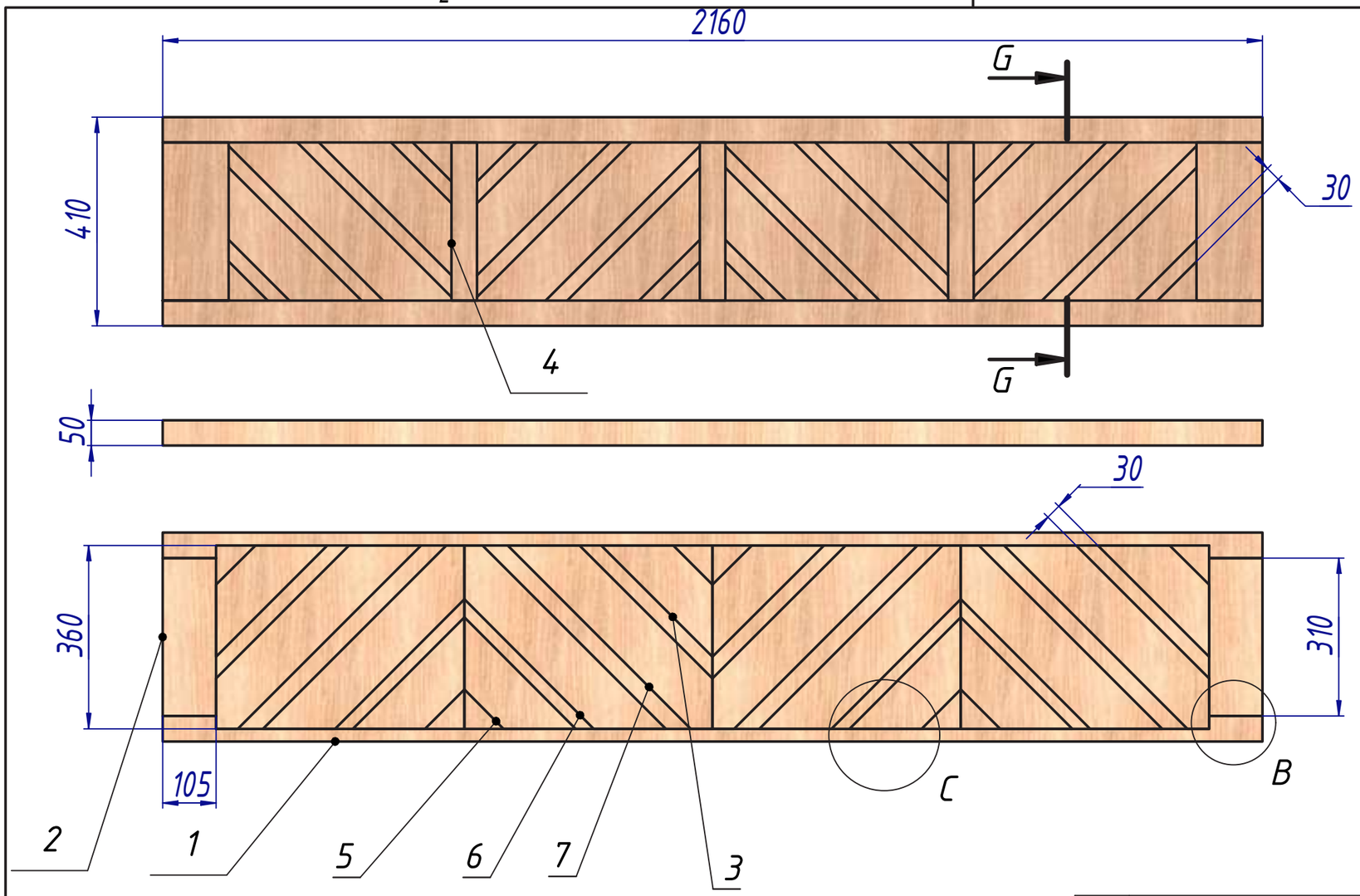

G–G (1 : 10)

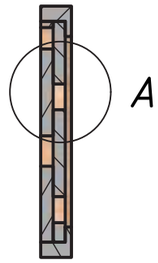

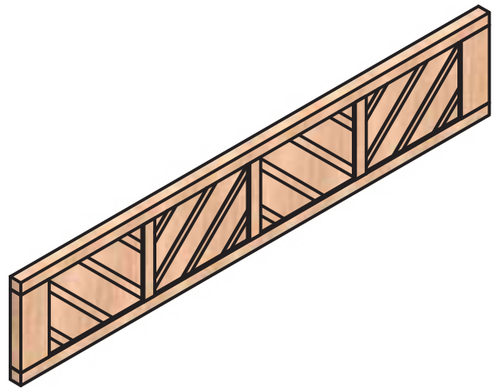

A (1 : 4)

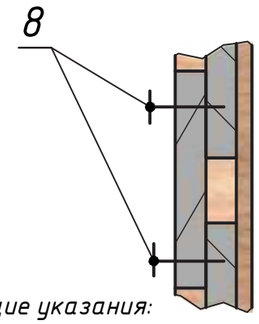

B (1 : 5)

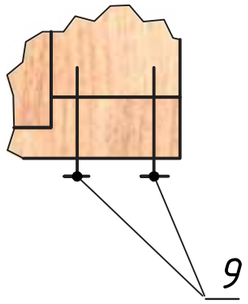

C (1 : 5)

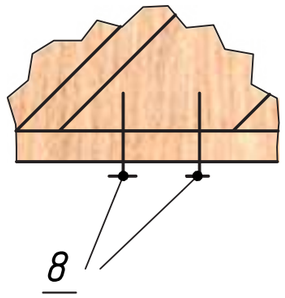

Поз.	Обозначение	Наименование	Кол, шт	Масса, кг.	Примечание.
1	ТР-01.02.01	Доска 50х50х2160	2	6,9	0,0069 м^3
2	ТР-01.02.02	Брусок50х160х310	2	3,41	0,0034 м^3
3	ТР-01.02.03	Доска 20х100х550	8	0,16	0,0002 м^3
4	ТР-01.02.04	Брусок 20х50х310	3	0,16	0,0002 м^3
5	ТР-01.02.05	Доска 20х100х310	8	0,16	0,0002 м^3
6	ТР-01.02.06	Доска 20х100х540	8	2,7	0,0027 м^3
7	ТР-01.02.07	Доска 20х100х540	8	2,66	0,0027 м^3
8		Саморез универсальный 4х30	320	2,7	0,0027 м^3
9		Саморез универсальный 5х90	20	2,66	0,0027 м^3

Общие указания:
1. Все деревянные детали изготавливаются из пиломатериала массива лиственницы I сорта и соответствующего ГОСТ8486-86.
2. Все деревянные детали покрыть защитным маслом для наружных работ BIOFA с антисептиком, глубоко проникающим в структуру древесины и надежно защищающим от влажности и физического износа, цвет 8549
3. Острые углы и кромки притупить.
4. Фриз собирается на саморезы

Изм.	Лист	№ докум.	Подп.	Дата
Разраб.		Панов		
Пров.				
Т. контр.				
Нач.отд.				
Н. контр.				
Утв.				

Двойной модуль торговых рядов

ТР-02.02СБ
Фриз

Лит.	Масса	Масштаб
		1 : 40
Лист 3	Листов 3	

ArtStyle

Копировал

Формат А3

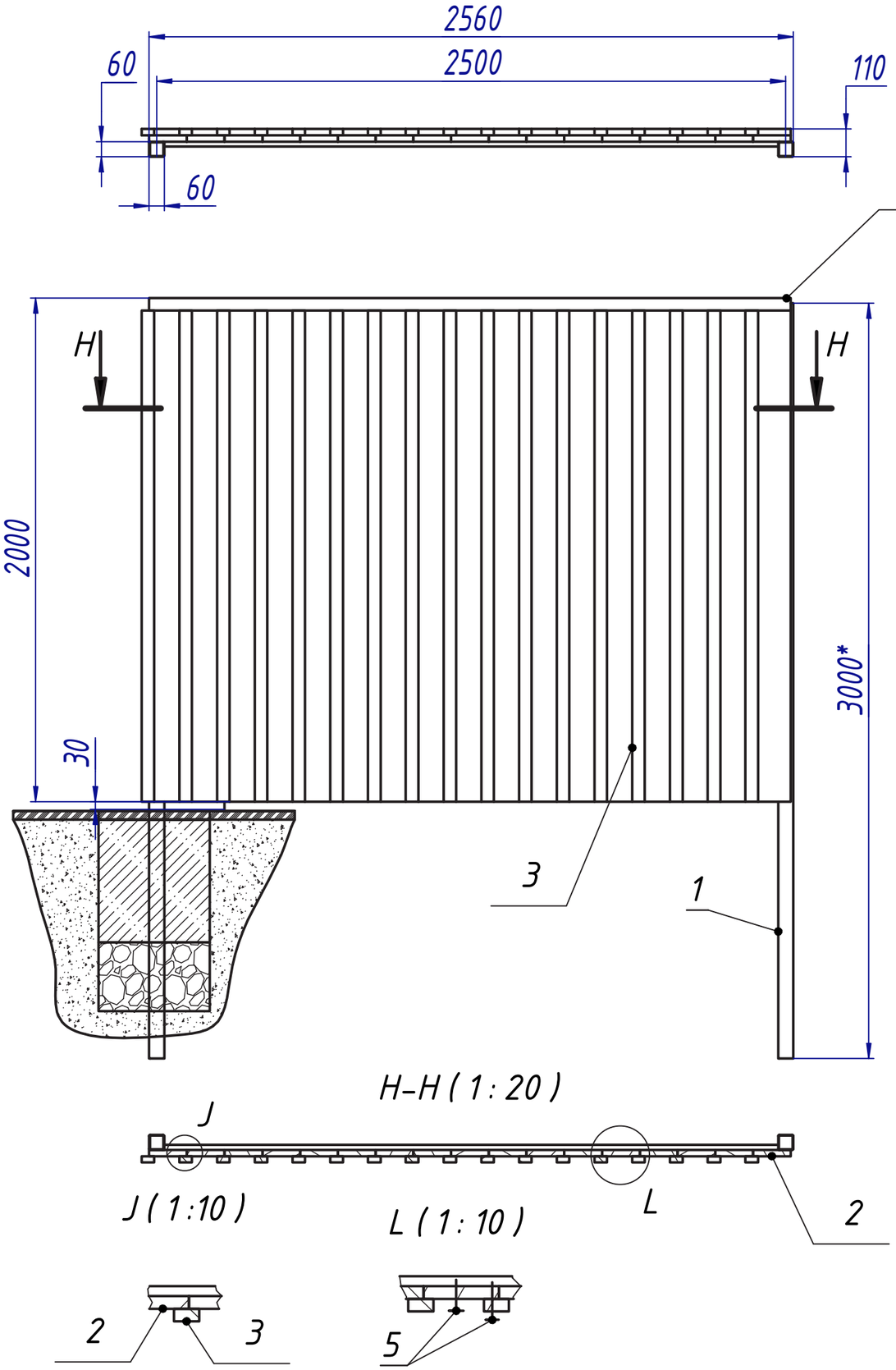

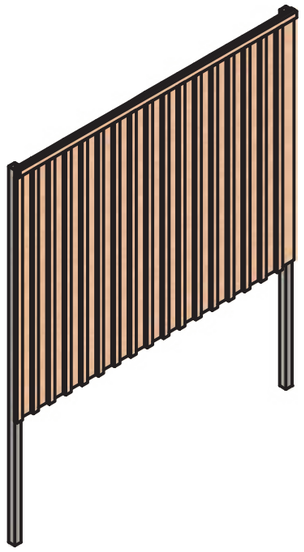

*Зависит от выбранного фундамента
и определяется в зависимости от типа грунта.

Общие указания:

1. Все металлические элементы покрасить в грунт-эмаль быстросохнущая "3 в 1" АФ-133, (СТО 2312-006-361444630-19), цвет RAL 6004
2. Сварка дуговая полуавтоматическая плавящимся электродом по ГОСТ 5264-80.
3. Сварные швы по ГОСТ 5264-80, катет шва 3 мм.
4. Острые углы и кромки притупить, сварные швы лицевой стороны зачистить.
5. Все деревянные детали изготавливаются из пиломатериала массива лиственницы I сорта и соответствующего ГОСТ8486-86.
6. Все деревянные детали окрашиваются морилкой и лаком или краской для фасадных работ. Цвет выбирается в соответствии со стандартом: RAL 6004 или Slimes 5069 (каталог Tikkurila Valtti) либо Сено 5064 (каталог Tikkurila Valtti).
7. Острые углы и кромки притупить.
8. Доски и штакетник прикручивается на саморезы со сверлом.

Поз.	Обозначение	Наименование	Кол, шт	Масса, кг.	Примечание.
1	ОУЧД-01.01СБ	Каркас	1	0	0 м^3
2		Доска 25х150х2000	17	70,13	0,1275 м^3
3		Штакетник 25х50х1950	17	22,79	0,0414 м^3
4		Штакетник 25х50х2550	1	1,75	0,0032 м^3
5		Саморез потай со сверлом 3,9х38	68		

Изм.	Лист	№ докум.	Подп.	Дата
Разраб.		Панов		07.10.2021
Пров.				
Т. контр.				
Нач.отд.				
Н. контр.				
Утв.				

Забор ОУЧД-01

Для индивидуальной жилой застройки

Лит.	Масса	Масштаб
		1 : 20
Лист 1	Листов 2	

ArtStyle

Копировал

Формат А3

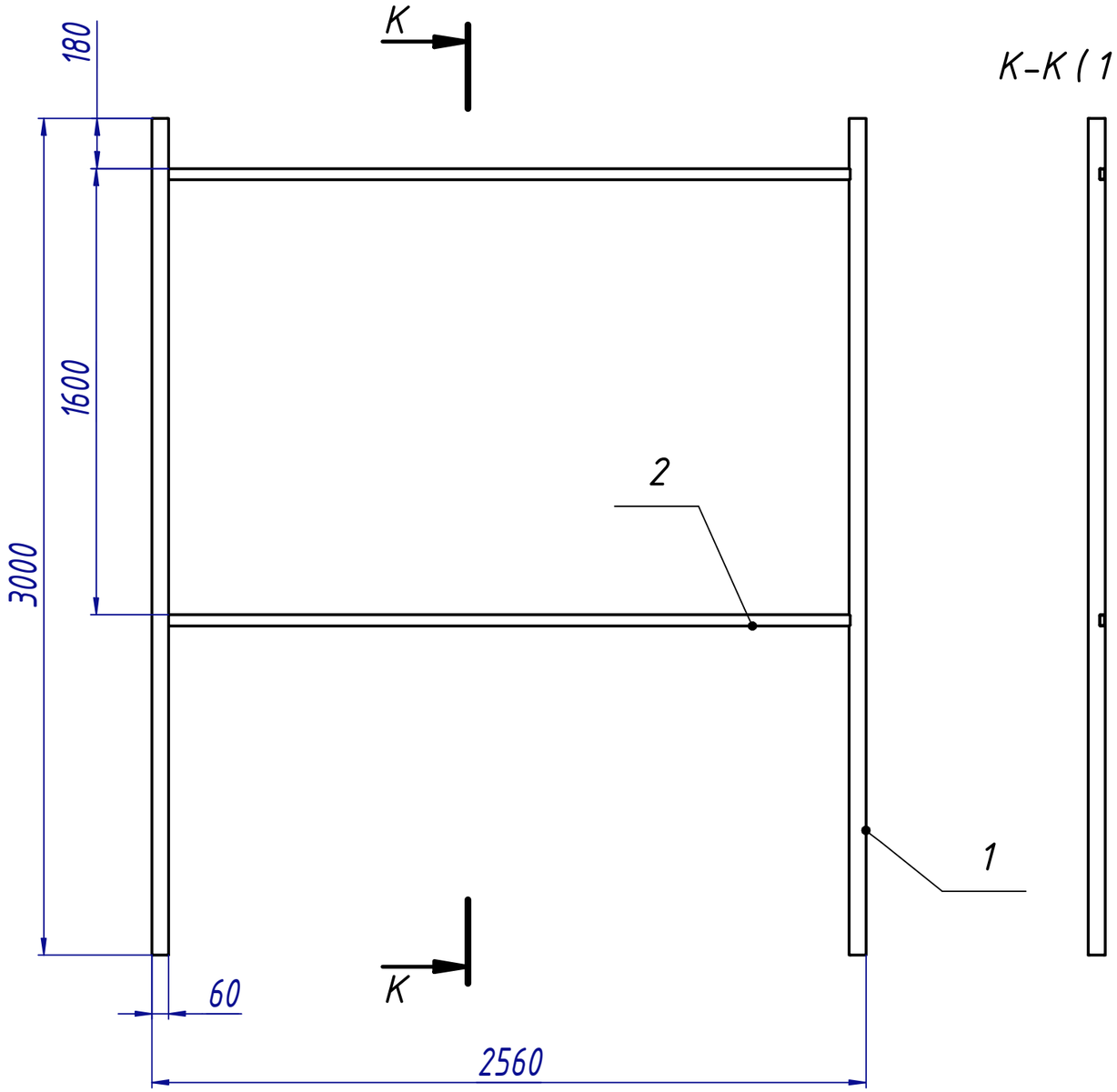

K-K (1 : 20)

Общие указания:

1. Все металлические элементы покрасить в грунт-эмаль быстросохнущая "3 в 1" АФ-133, (СТО 2312-006-361444630-19), цвет RAL 6004
2. Сварка дуговая полуавтоматическая плавящимся электродом по ГОСТ 5264-80.
3. Сварные швы по ГОСТ 5264-80, катет шва 3 мм.
4. Острые углы и кромки притупить, сварные швы лицевой стороны зачистить.

Поз.	Обозначение	Наименование	Кол, шт	Масса, кг.	Примечание.
1		Труба 60х60х3 -3000 ГОСТ 8639-82	2	31,49	0,004 м^3
2		Труба 40х20х2-2443 ГОСТ 8645-68	2	8,33	0,0011 м^3

Изм.	Лист	№ докум.	Подп.	Дата
Разраб.		Панов		07.10.2021
Пров.				
Т. контр.				
Нач.отд.				
Н. контр.				
Утв.				

Забор ОУЧД-01

ОУЧД-01.01СБ

Лит.	Масса	Масштаб
		1 : 20

Лист 2 Листов 2

ArtStyle

Копировал Формат А3

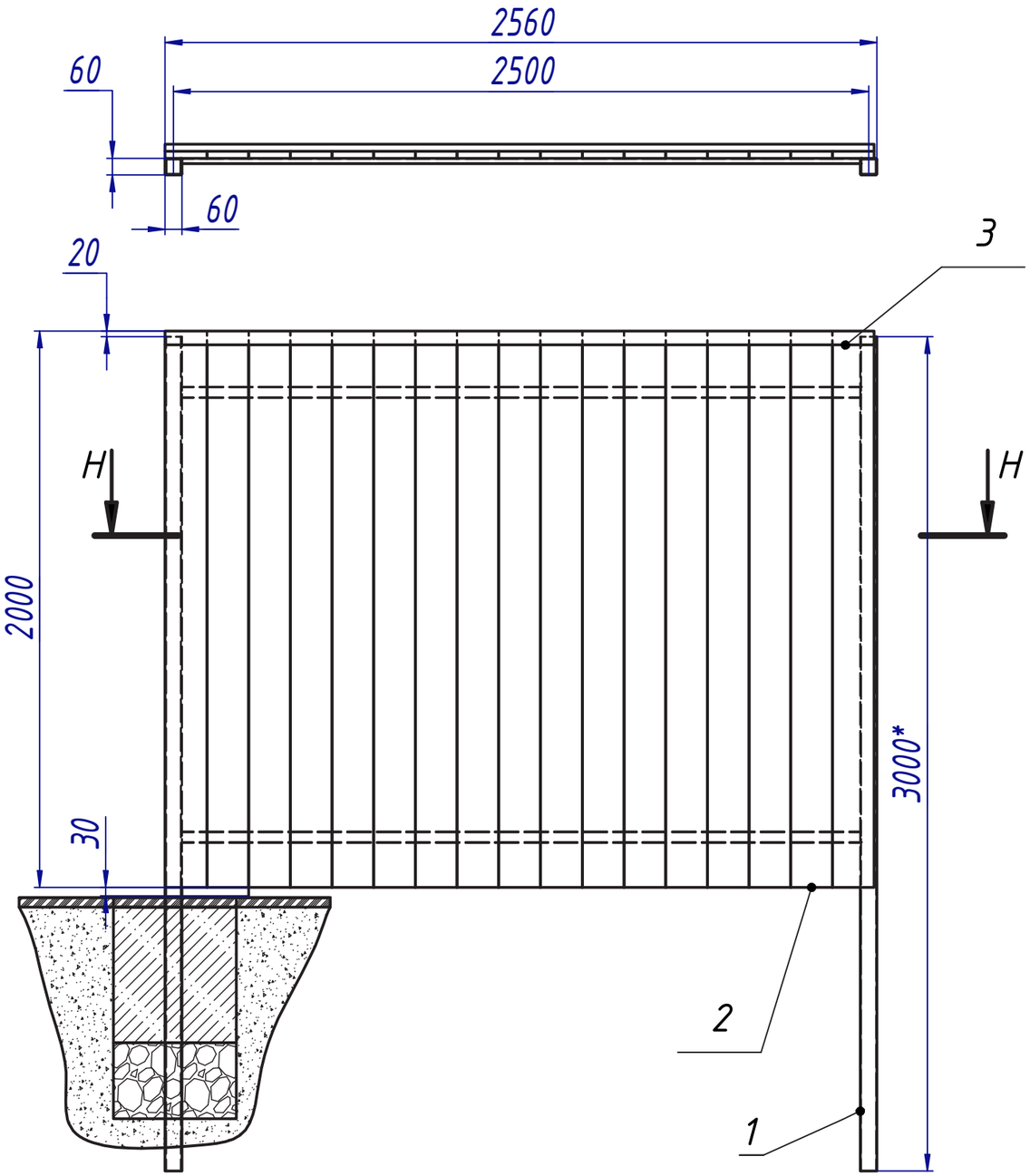

H–H (1 : 20)

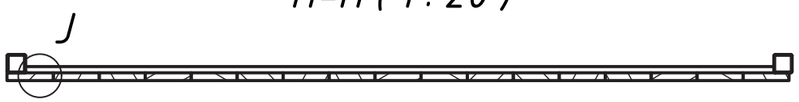

J (1:10)

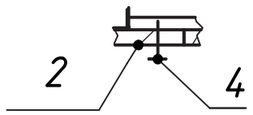

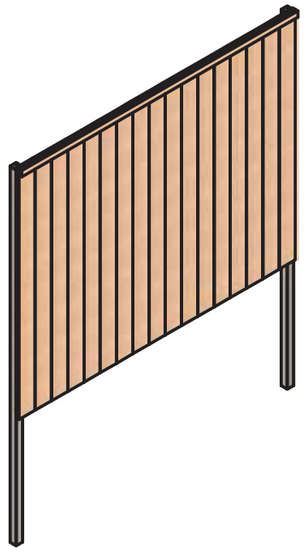

*Зависит от выбранного фундамента
и определяется в зависимости от типа грунта.

Общие указания:

1. Все металлические элементы покрасить в грунт-эмаль быстросохнущая "3 в 1" АФ-133, (СТО 2312-006-361444630-19), цвет RAL 6004
2. Сварка дуговая полуавтоматическая плавящимся электродом по ГОСТ 5264-80.
3. Сварные швы по ГОСТ 5264-80, катет шва 3 мм.
4. Острые углы и кромки притупить, сварные швы лицевой стороны зачистить.
5. Все деревянные детали изготавливаются из пиломатериала массива лиственницы I сорта и соответствующего ГОСТ8486-86.
6. Все деревянные детали окрашиваются морилкой и лаком или краской для фасадных работ. Цвет выбирается в соответствии со стандартом: RAL 6004 или Slimes 5069 (каталог Tikkurila Valtti) либо Сено 5064 (каталог Tikkurila Valtti).
7. Острые углы и кромки притупить.
8. Доски и штакетник прикручивается на саморезы со сверлом.

Поз.	Обозначение	Наименование	Кол, шт	Масса, кг.	Примечание.
1	ОУЧД-02.01СБ	Каркас	1	0	0 м^3
2		Доска 25х150х2000	17	70,13	0,1275 м^3
3		Штакетник 25х50х2550	1	1,75	0,0032 м^3
4		Саморез потай со сверлом 3,9х38	40		

Изм.	Лист	№ докум.	Подп.	Дата
Разраб.		Панов		07.10.2021
Пров.				
Т. контр.				
Нач.отд.				
Н. контр.				
Утв.				

Забор ОУЧД-02

Для индивидуальной жилой застройки

Лит.	Масса	Масштаб
		1 : 20

Лист 1 Листов 2

ArtStyle

Копировал Формат А3

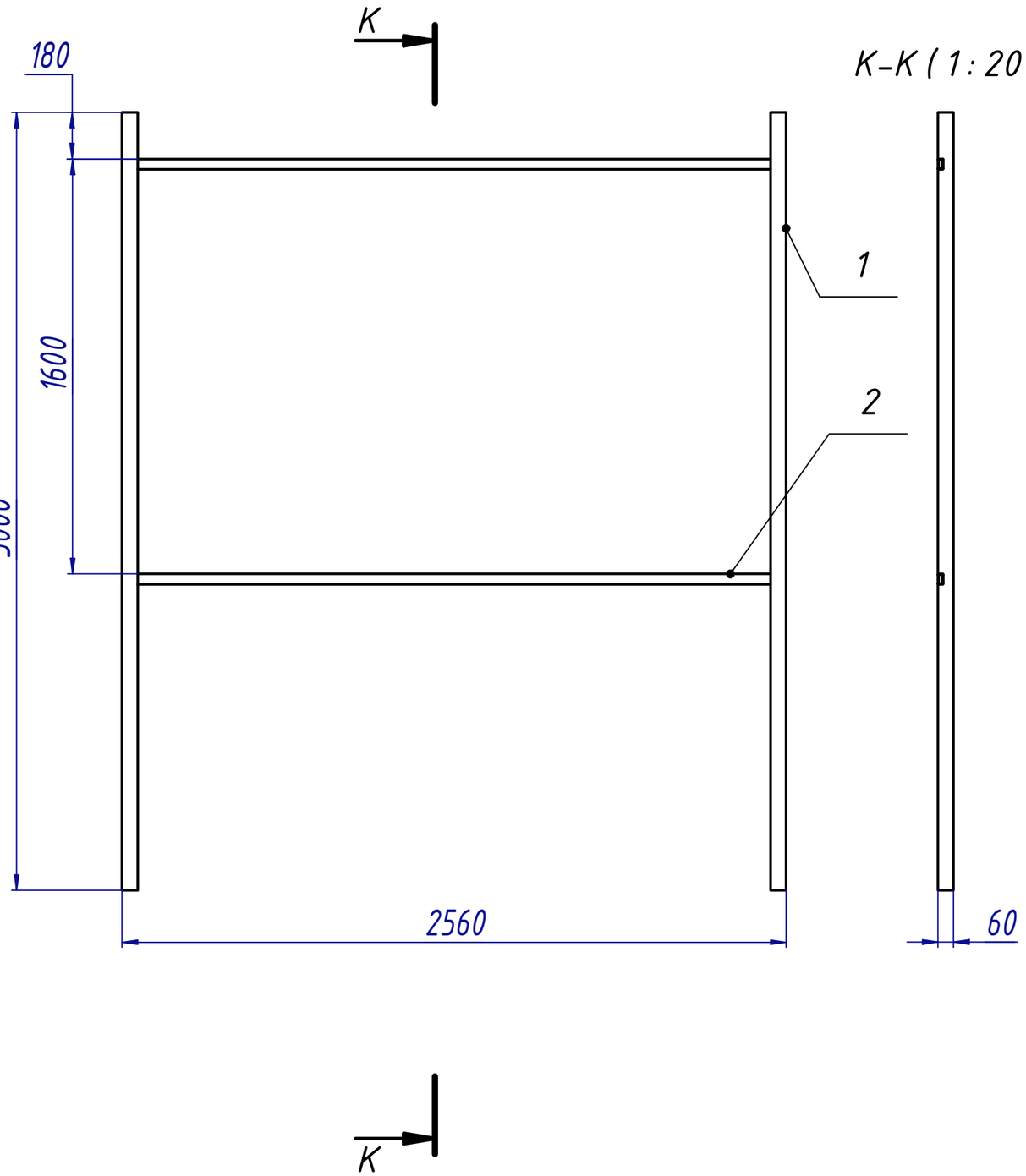

Общие указания:

1. Все металлические элементы покрасить в грунт-эмаль быстросохнущая "3 в 1" АФ-133, (СТО 2312-006-361444630-19), цвет RAL 6004
2. Сварка дуговая полуавтоматическая плавящимся электродом по ГОСТ 5264-80.
3. Сварные швы по ГОСТ 5264-80, катет шва 3 мм.
4. Острые углы и кромки притупить, сварные швы лицевой стороны зачистить.

Поз.	Обозначение	Наименование	Кол, шт	Масса, кг.	Примечание.
1		Труба 60х60х3 -3000 ГОСТ 8639-82	2	31,49	0,004 м^3
2		Труба 40х20х2-2443 ГОСТ 8645-68	2	8,33	0,0011 м^3

Изм.	Лист	№ докум.	Подп.	Дата
Разраб.		Панов		07.10.2021
Пров.				
Т. контр.				
Нач.отд.				
Н. контр.				
Утв.				

Забор ОУЧД-02

ОУЧД-02.01СБ

Лит.	Масса	Масштаб
		1 : 20

Лист 2 Листов 2

ArtStyle

Копировал Формат А3

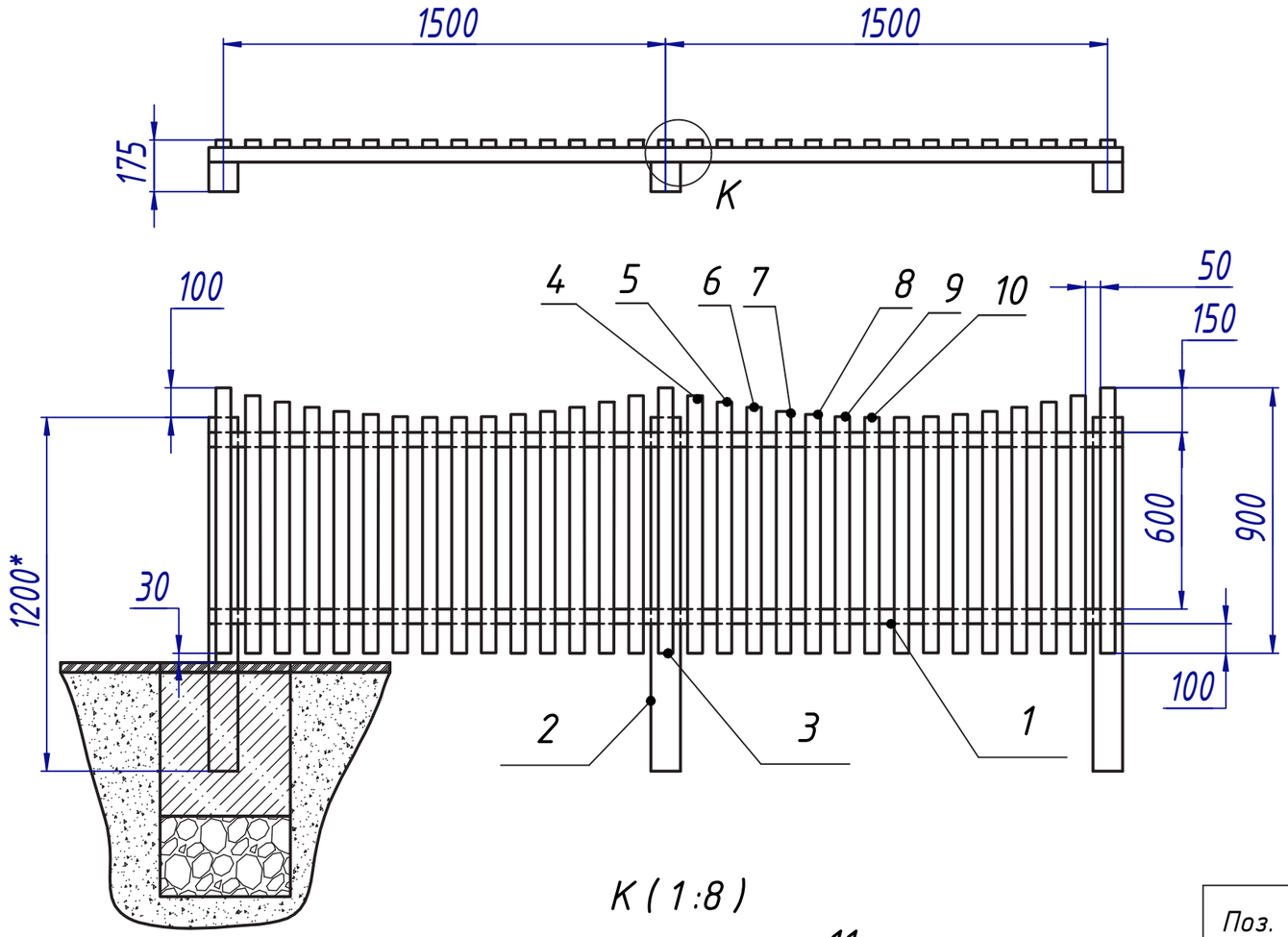

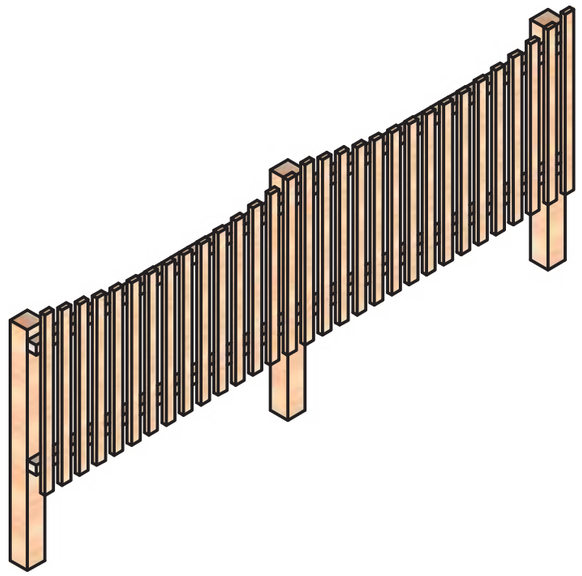

K (1:8)

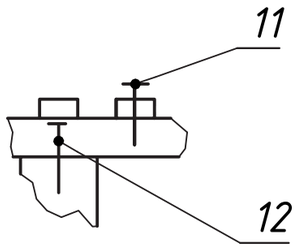

Поз.	Обозначение	Наименование	Кол, шт	Масса, кг.	Примечание.
1		Брусок 50х50х3050	2	8,53	0,0155 м^3
2		Брусок 100х100х1200	3	19,8	0,036 м^3
3		Рейка 25х50х900	3	17,79	0,0323 м^3
4		Рейка 25х50х875	4		
5		Рейка 25х50х852	4		
6		Рейка 25х50х835	4		
7		Рейка 25х50х820	4		
8		Рейка 25х50х810	4		
9		Рейка 25х50х801	4		
10		Рейка 25х50х800	1		
11		Гвоздь 3х70	62		
12		Гвоздь 4х120	12		

*Зависит от выбранного фундамента
и определяется в зависимости от типа грунта.

Общие указания:
1. Все деревянные детали изготавливаются из пиломатериала массива лиственницы I сорта и соответствующего ГОСТ8486-86.
2. Острые углы и кромки притупить.
3. Все деревянные детали окрашиваются морилкой и лаком или краской для фасадных работ. Цвет выбирается в соответствии со стандартом: RAL 7033 или Slimes 5069 (каталог Tikkurila Valtti) либо Сено 5064 (каталог Tikkurila Valtti).
4. Деревянные детали собираются на гвозди.

Изм.	Лист	№ докум.	Подп.	Дата
Разраб.		Панов		07.10.2021
Пров.				
Т. контр.				
Нач.отд.				
Н. контр.				
Утв.				

Ограждение палисадника ОУЧД-03

Для индивидуальной жилой застройки

Лит.	Масса	Масштаб
		1 : 20

Лист | Листов 1

ArtStyle

Копировал | Формат А3

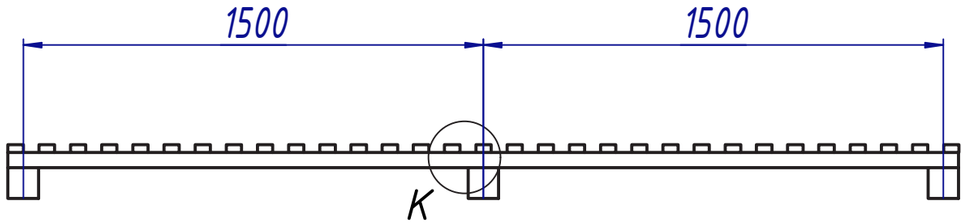

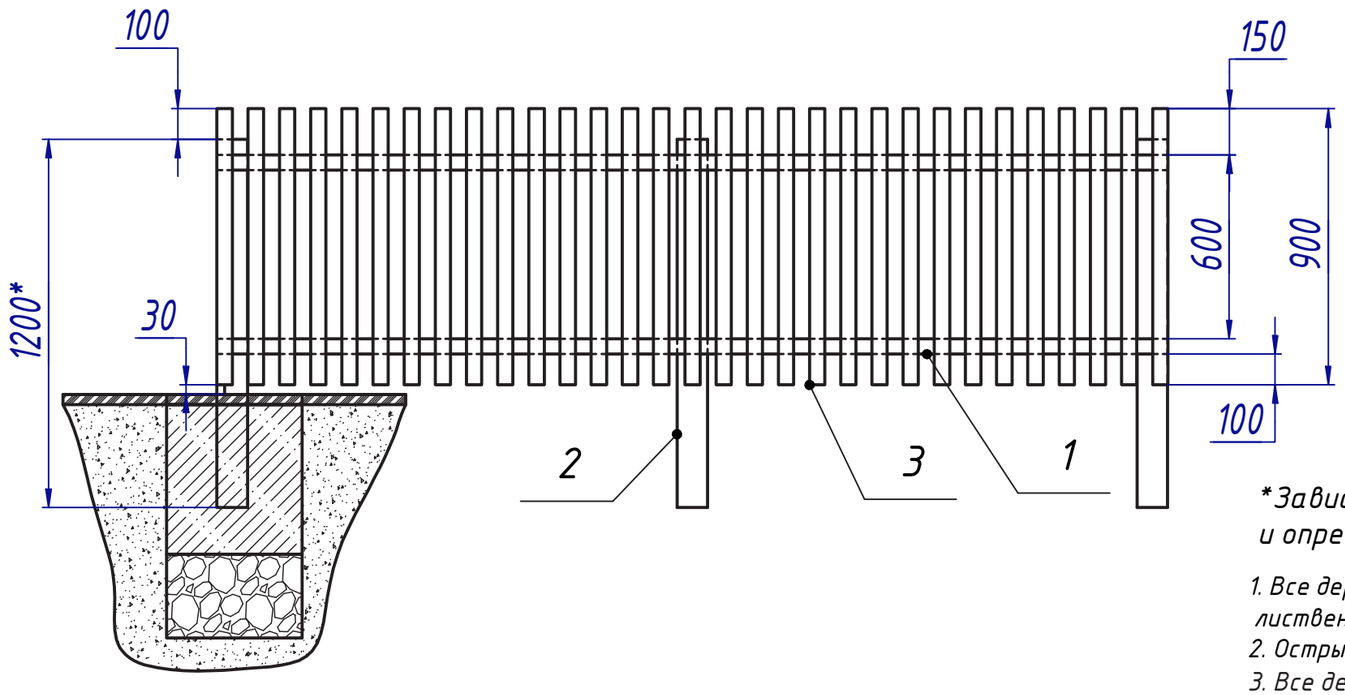

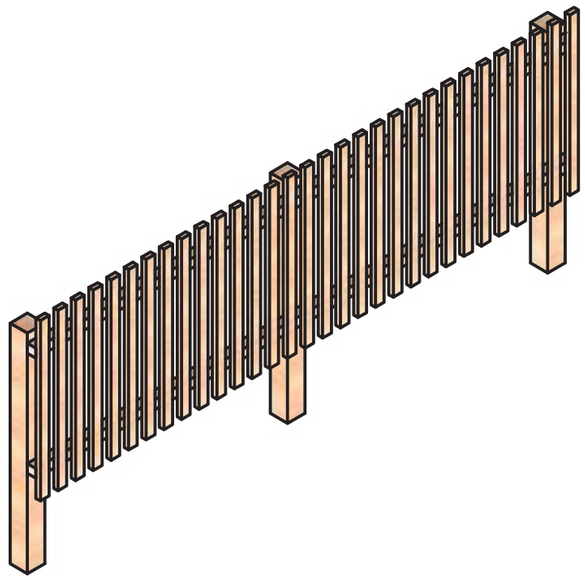

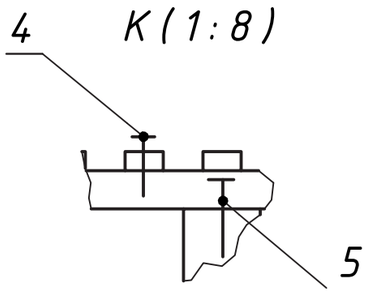

*Зависит от выбранного фундамента
и определяется в зависимости от типа грунта.

1. Все деревянные детали изготавливаются из пиломатериала массива лиственницы I сорта и соответствующего ГОСТ8486-86.
2. Острые углы и кромки притупить.
3. Все деревянные детали окрашиваются морилкой и лаком или краской для фасадных работ. Цвет выбирается в соответствии со стандартом: RAL 7033 или Slimes 5069 (каталог Tikkurila Valtti) либо Сено 5064 (каталог Tikkurila Valtti).
4. Острые углы и кромки притупить.
5. Деревянные детали собираются на гвозди.

Поз.	Обозначение	Наименование	Кол, шт	Масса, кг.	Примечание.
1		Брусок 50х50х3100	2	8,53	0,0155 м^3
2		Брусок 100х100х1200	3	19,8	0,036 м^3
3		Рейка 25х50х900	31	19,18	0,0349 м^3
4		Гвоздь 3х70	62		
5		Гвоздь 4х120	12		

Изм.	Лист	№ докум.	Подп.	Дата
Разраб.		Панов		07.10.2021
Пров.				
Т. контр.				
Нач.отд.				
Н. контр.				
Утв.				

Ограждение палисадника ОУЧД-04

Для индивидуальной жилой застройки

Лит.	Масса	Масштаб
		1 : 20
Лист	Листов 1	

ArtStyle

Копировал

Формат А3

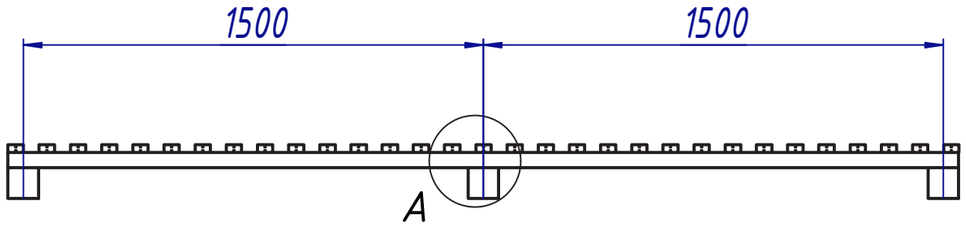

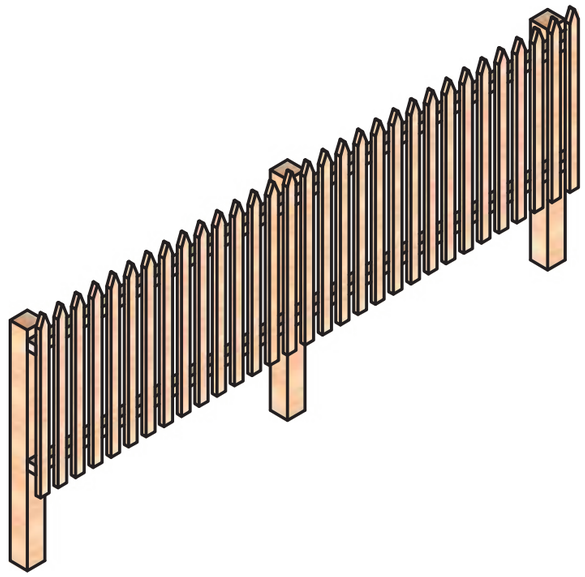

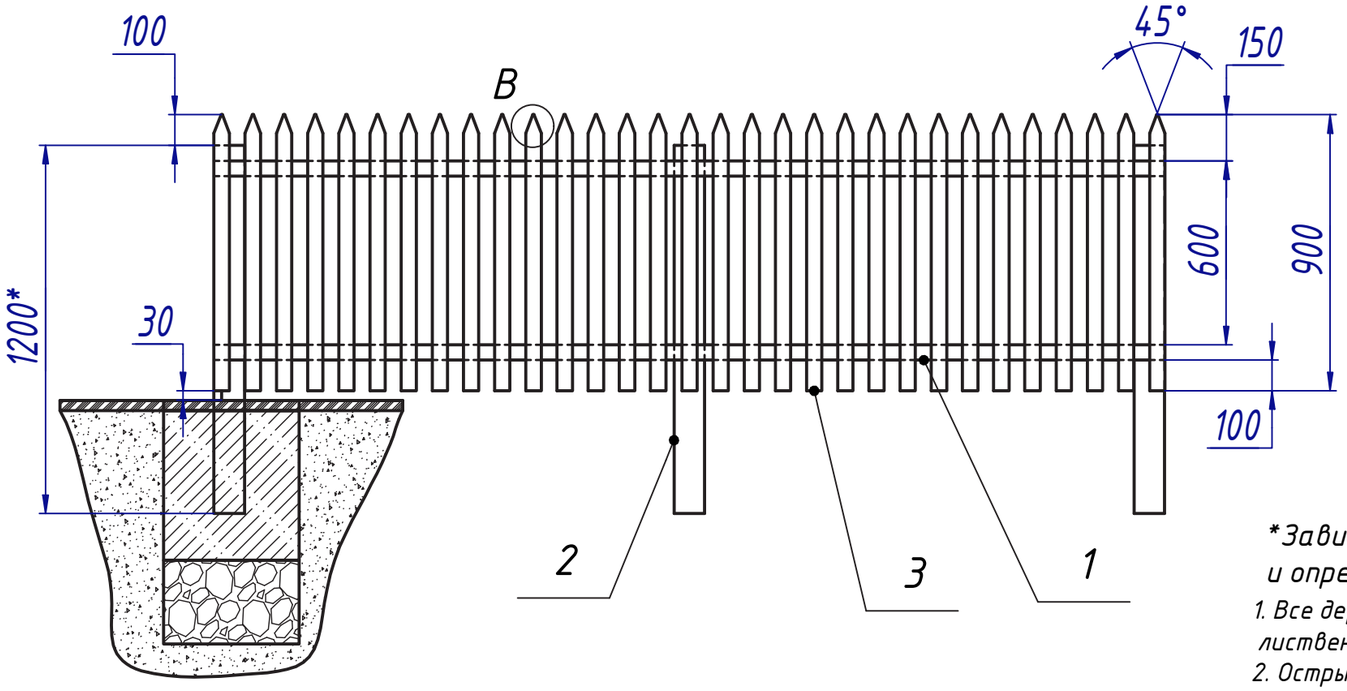

*Зависит от выбранного фундамента
и определяется в зависимости от типа грунта.

1. Все деревянные детали изготавливаются из пиломатериала массива лиственницы I сорта и соответствующего ГОСТ8486-86.
2. Острые углы и кромки притупить.
3. Все деревянные детали окрашиваются морилкой и лаком или краской для фасадных работ. Цвет выбирается в соответствии со стандартом: RAL 7033 или Slimes 5069 (каталог Tikkurila Valtti) либо Сено 5064 (каталог Tikkurila Valtti).
4. Острые углы и кромки притупить.
5. Деревянные детали собираются на гвозди.

B (1:5)

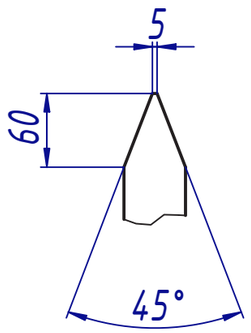

A (1 : 8)

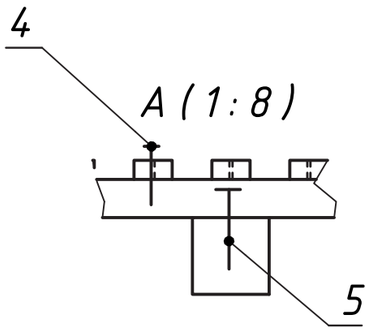

Поз.	Обозначение	Наименование	Кол, шт	Масса, кг.	Примечание.
1		Брусок 50х50х3100	2	8,53	0,0155 м^3
2		Брусок 100х100х1200	3	19,8	0,036 м^3
3		Рейка 25х50х900	31	18,59	0,0338 м^3
4		Гвоздь 3х70	62		
5		Гвоздь 4х120	12		

Изм.	Лист	№ докум.	Подп.	Дата
Разраб.		Панов		07.10.2021
Пров.				
Т. контр.				
Нач.отд.				
Н. контр.				
Утв.				

Ограждение палисадника ОУЧД-05

Для индивидуальной жилой застройки

Лит.	Масса	Масштаб
		1 : 20
Лист	Листов 1	

ArtStyle

Копировал

Формат А3

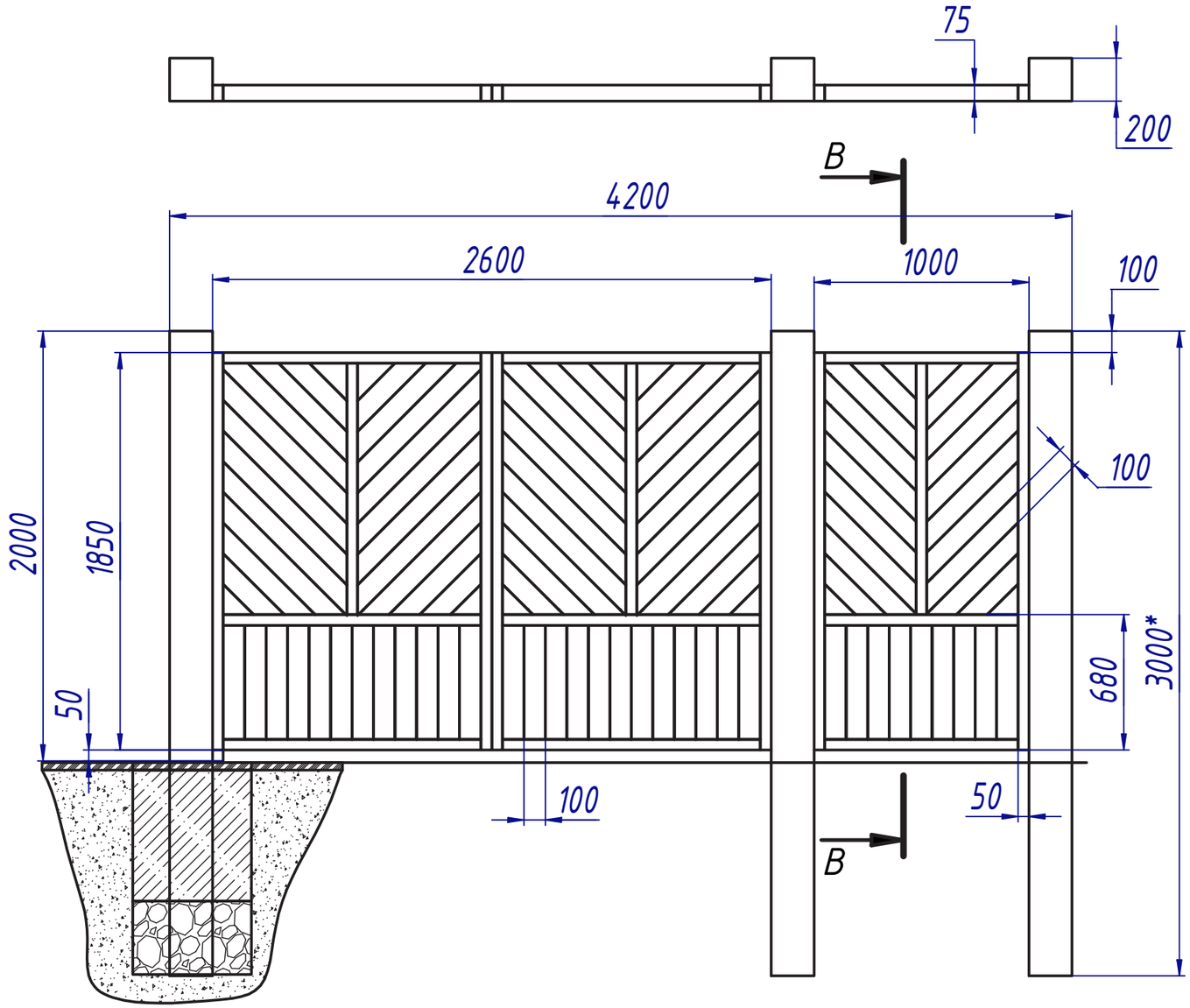

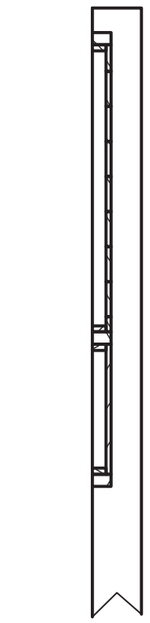

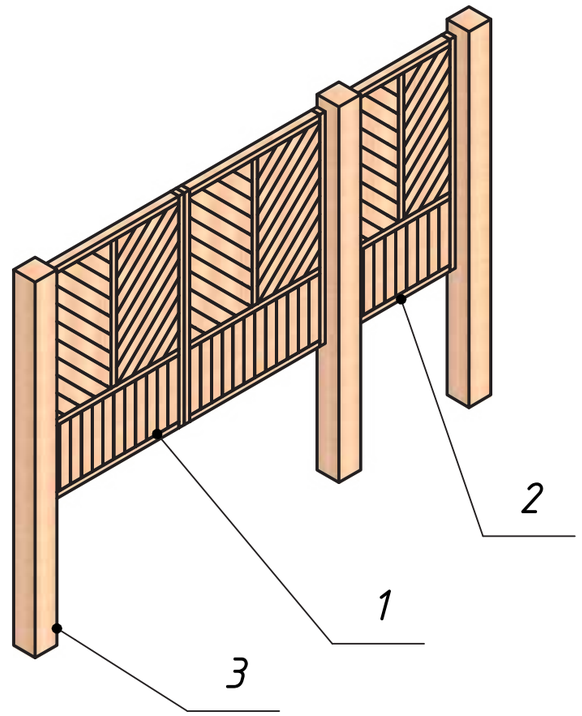

Поз.	Обозначение	Наименование	Кол, шт	Масса, кг.	Примечание.
1	ОУЧД-06.01	Воротина	2	93,58	0,1701 м^3
2	ОУЧД-06.02	Калитка	1	38,45	0,0699 м^3
3	ОУЧД-06.03	Столб	3	198	0,36 м^3
4		Петля воротная	6		
5		Гвоздь 3х70	36		

*Зависит от выбранного фундамента
и определяется в зависимости от типа грунта.

Общие указания:

1. Все деревянные детали изготавливаются из пиломатериала массива лиственницы I сорта и соответствующего ГОСТ8486-86.
2. Все деревянные детали окрашиваются морилкой и лаком или краской для фасадных работ. Цвет выбирается в соответствии со стандартом: RAL 6004 или Slimes 5069 (каталог Tikkurila Valtti) либо Сено 5064 (каталог Tikkurila Valtti).
3. Острые углы и кромки притупить.

Изм.	Лист	№ докум.	Подп.	Дата
Разраб.		Панов		
Пров.				
Т. контр.				
Нач.отд.				
Н. контр.				
Утв.				

Ворота 1 ОУЧД-06

Для индивидуальной жилой застройки

Лит.	Масса	Масштаб
		1 : 25
Лист 1	Листов 3	

ArtStyle

Копировал

Формат А3

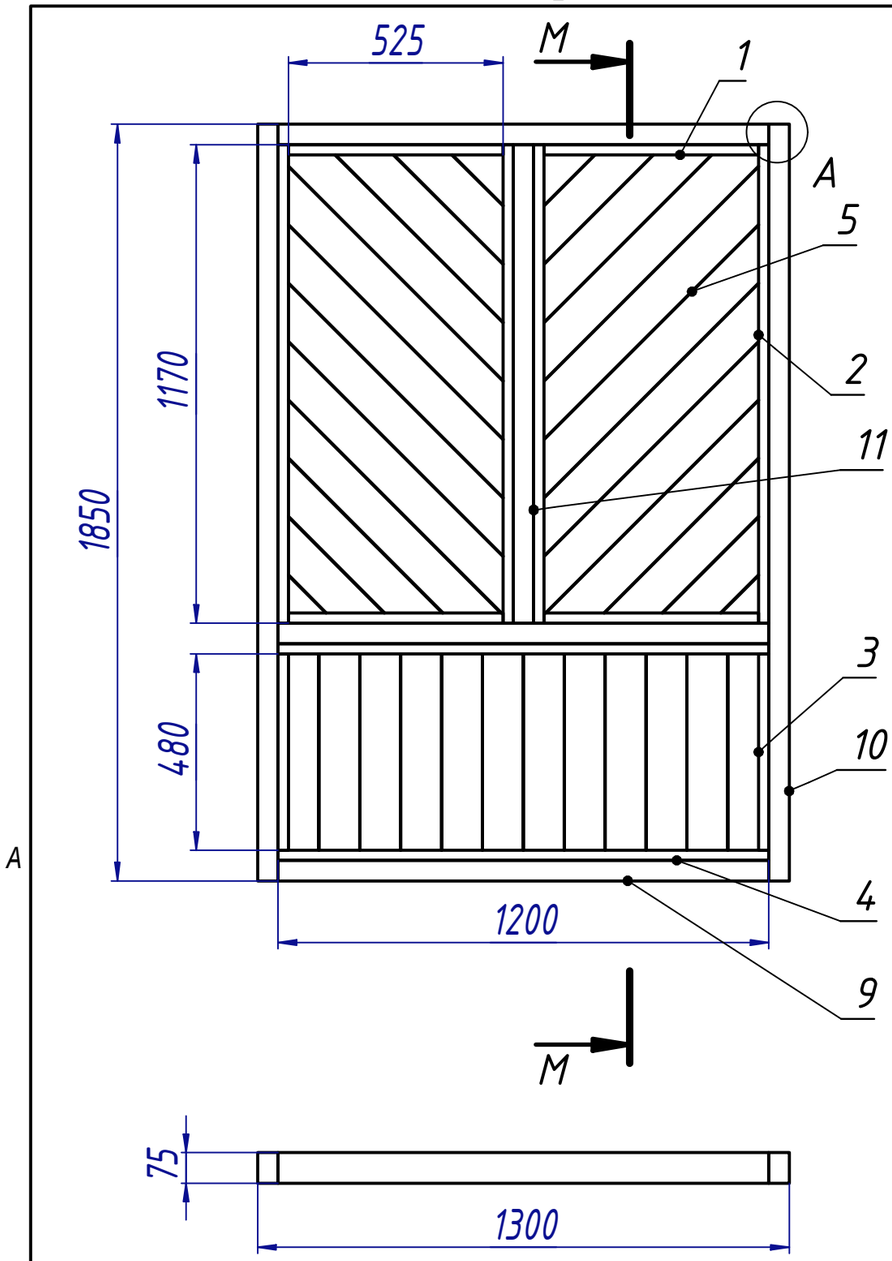

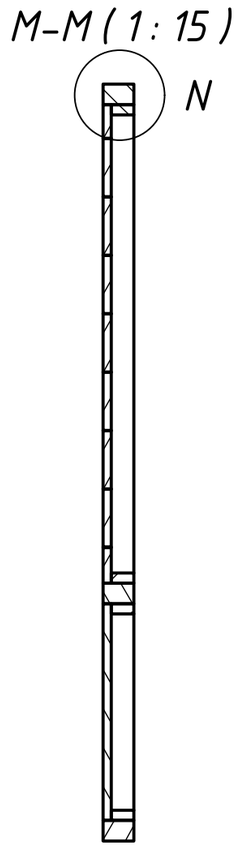

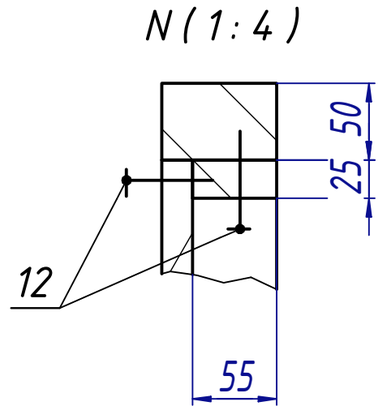

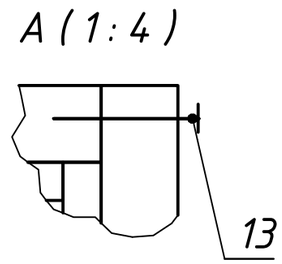

Общие указания:

1. Все деревянные детали изготавливаются из пиломатериала массива лиственницы I сорта и соответствующего ГОСТ8486-86.

2. Все деревянные детали окрашиваются морилкой и лаком или краской для фасадных работ. Цвет выбирается в соответствии со стандартом: RAL 6004 или Slimes 5069 (каталог Tikkurila Valtti) либо Сено 5064 (каталог Tikkurila Valtti).

3. Острые углы и кромки притупить.

4. Доски и бруски прибиваются на гвозди.

Поз.	Обозначение	Наименование	Кол, шт	Масса, кг.	Примечание.
1		Доска 25x55x525	4		
2		Доска 25x55x1170	4		
3		Доска 25x55x480	2		
4		Доска 25x55x1200	2		
5		Доска 25x100x850	12		
6		Доска 25x100x600	4		
7		Доска 25x100x550	4		
8		Доска 25x100x450	4		
9		Доска 75x50x1200	3		
10		Доска 75x50x1850	2		
11		Доска 75x50x1170	1		
12		Гвоздь 3x70	100		
13		Гвоздь 4x120	16		

Изм.	Лист	№ докум.	Подп.	Дата
Разраб.		Панов		
Пров.				
Т. контр.				
Нач.отд.				
Н. контр.				
Утв.				

Ворота 1ОУЧД-06

ОУЧД-06.01СБ

Лит.	Масса	Масштаб
		1 : 25

Лист 2 Листов 3

ArtStyle

Копировал Формат А3

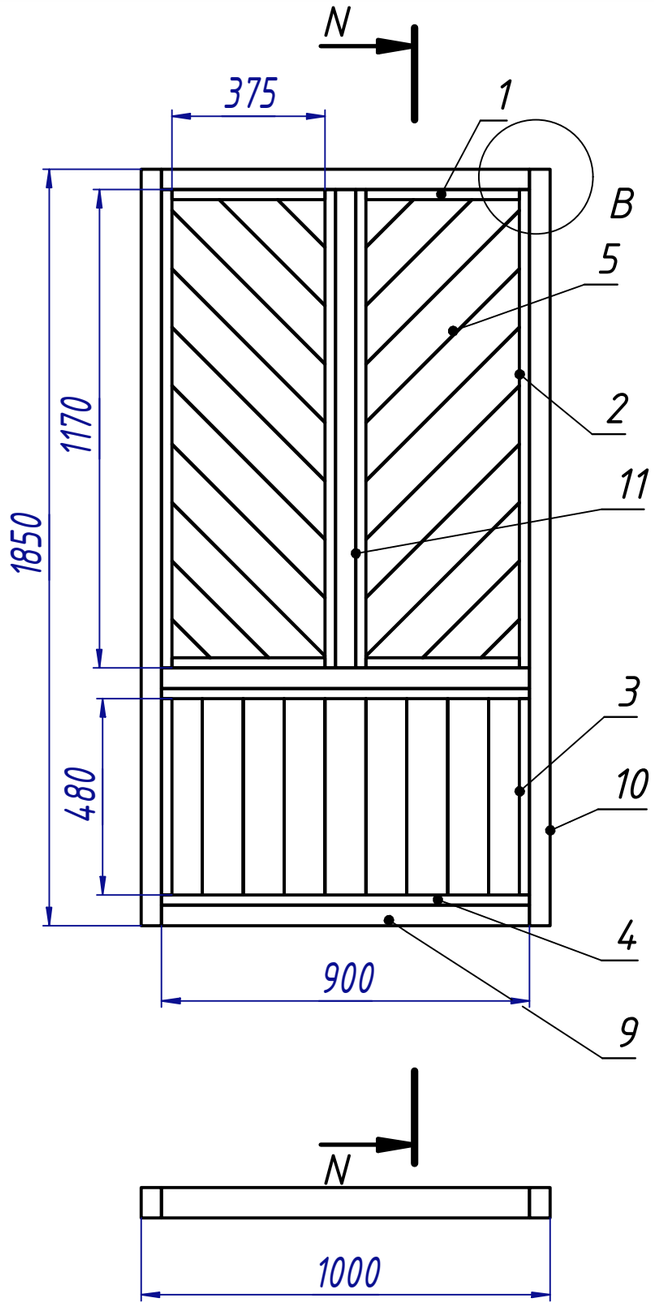

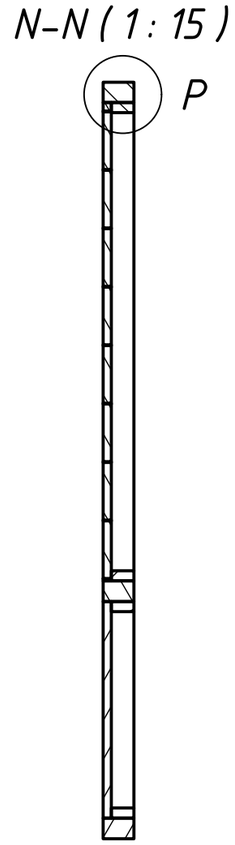

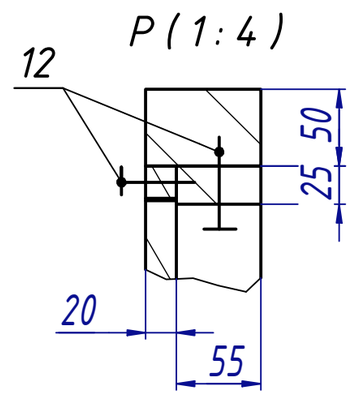

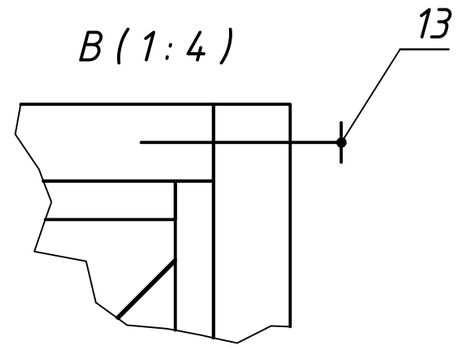

Общие указания:

1. Все деревянные детали изготавливаются из пиломатериала массива лиственницы I сорта и соответствующего ГОСТ8486-86.
2. Все деревянные детали окрашиваются морилкой и лаком или краской для фасадных работ. Цвет выбирается в соответствии со стандартом: RAL 6004 или Slimes 5069 (каталог Tikkurila Valtti) либо Сено 5064 (каталог Tikkurila Valtti).
3. Острые углы и кромки притупить.
4. Доски и бруски прибиваются на гвозди 3х70.

Поз.	Обозначение	Наименование	Кол, шт	Масса, кг.	Примечание.
1		Доска 25х55х375	4		
2		Доска 25х55х1170	4		
3		Доска 25х55х480	2		
4		Доска 25х55х900	2		
5		Доска 25х100х650	12		
6		Доска 25х100х550	4		
7		Доска 25х100х450	4		
8		Доска 25х100х350	4		
9		Доска 75х50х1200	3		
10		Доска 75х50х1850	2		
11		Доска 75х50х1170	1		
12		Гвоздь 3х70	100		
13		Гвоздь 4х120	16		

Изм.	Лист	№ докум.	Подп.	Дата
Разраб.		Панов		
Пров.				
Т. контр.				
Нач.отд.				
Н. контр.				
Утв.				

Ворота 1ОУЧД-06

ОУЧД-06.02СБ

Лит.	Масса	Масштаб
		1 : 25

Лист 3 Листов 3

ArtStyle

Копировал Формат А3

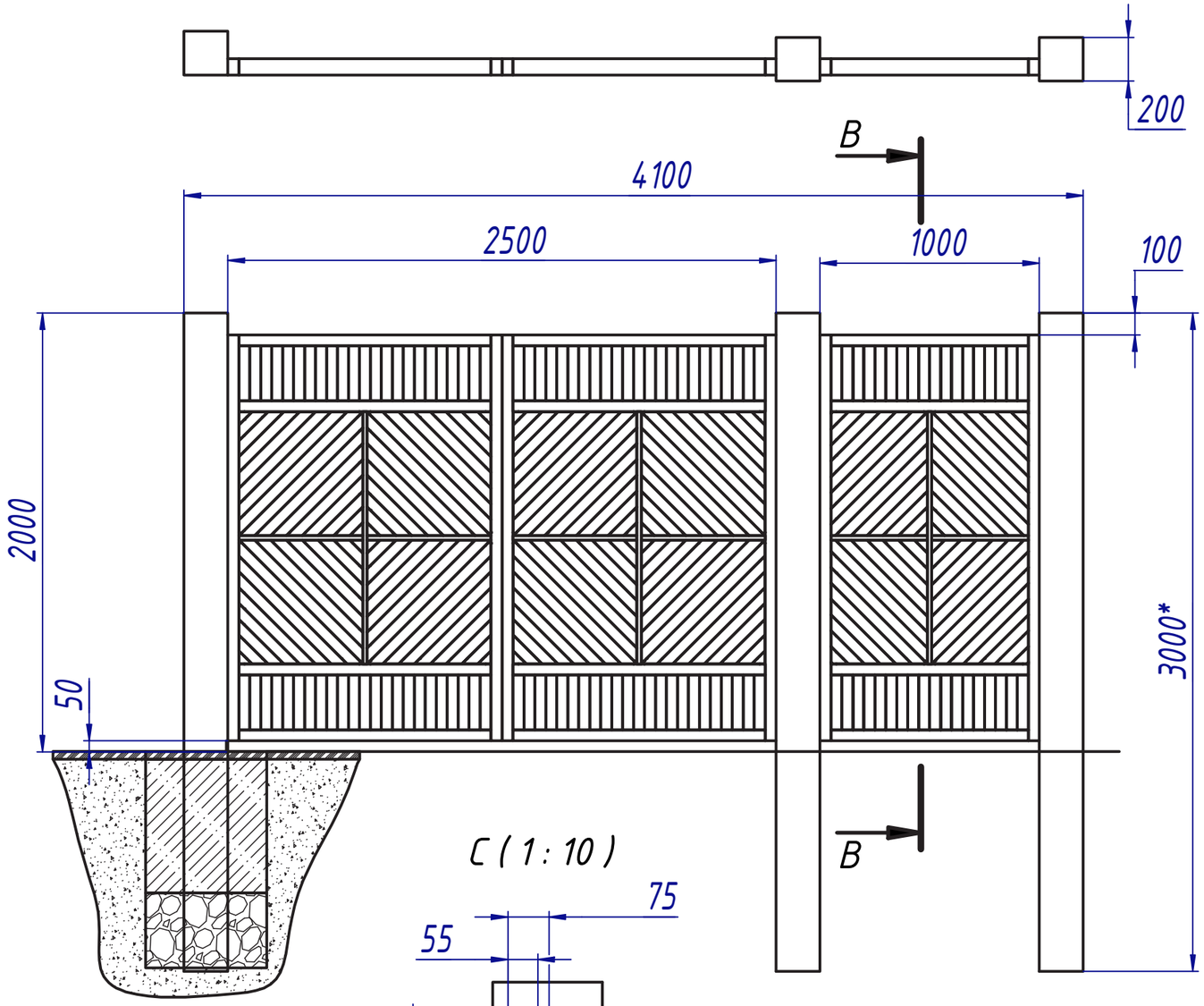

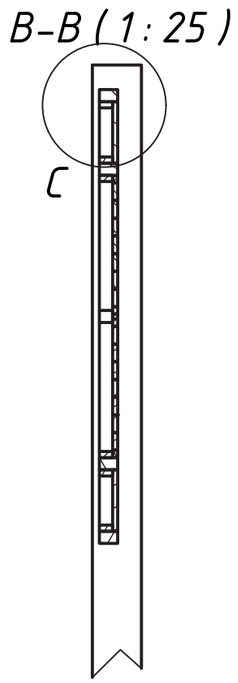

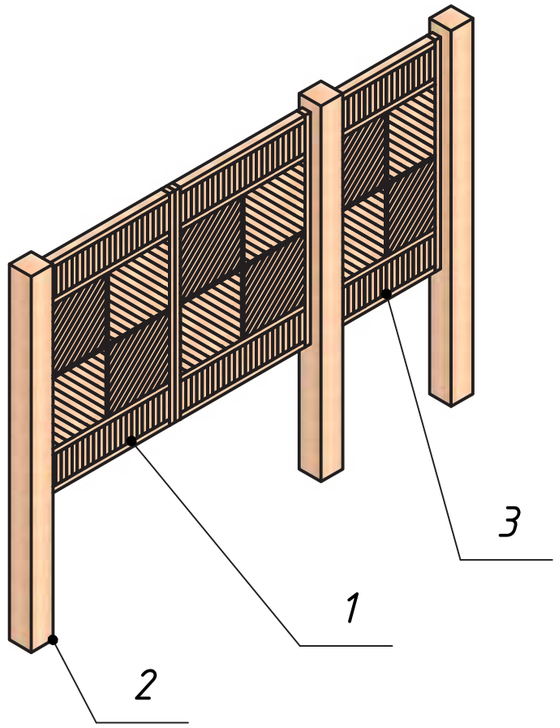

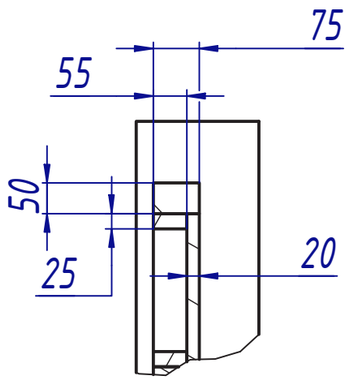

*Зависит от выбранного фундамента
и определяется в зависимости от типа грунта.

Общие указания:

1. Все деревянные детали изготавливаются из пиломатериала массива лиственницы I сорта и соответствующего ГОСТ8486-86.
2. Острые углы и кромки притупить.
3. Все деревянные детали окрашиваются морилкой и лаком или краской для фасадных работ. Цвет выбирается в соответствии со стандартом: RAL 6004 или Slimes 5069 (каталог Tikkurila Valtti) либо Сено 5064 (каталог Tikkurila Valtti).

Поз.	Обозначение	Наименование	Кол, шт	Масса, кг.	Примечание.
1	ОУЧД-07.01	Воротина	2	96,84	0,1761 м^3
3	ОУЧД-07.02	Калитка	1	40,41	0,0735 м^3
2	ОУЧД-06.03	Столб	3	198	0,36 м^3
4		Петля воротная	6		
5		Гвоздь 3х70	36		

Изм.	Лист	№ докум.	Подп.	Дата
Разраб.		Панов		
Пров.				
Т. контр.				
Нач.отд.				
Н. контр.				
Утв.				

Ворота 2 ОУЧД-07

Для индивидуальной жилой застройки

Лит.	Масса	Масштаб
		1 : 25
Лист 1	Листов 3	

ArtStyle

Копировал

Формат А3

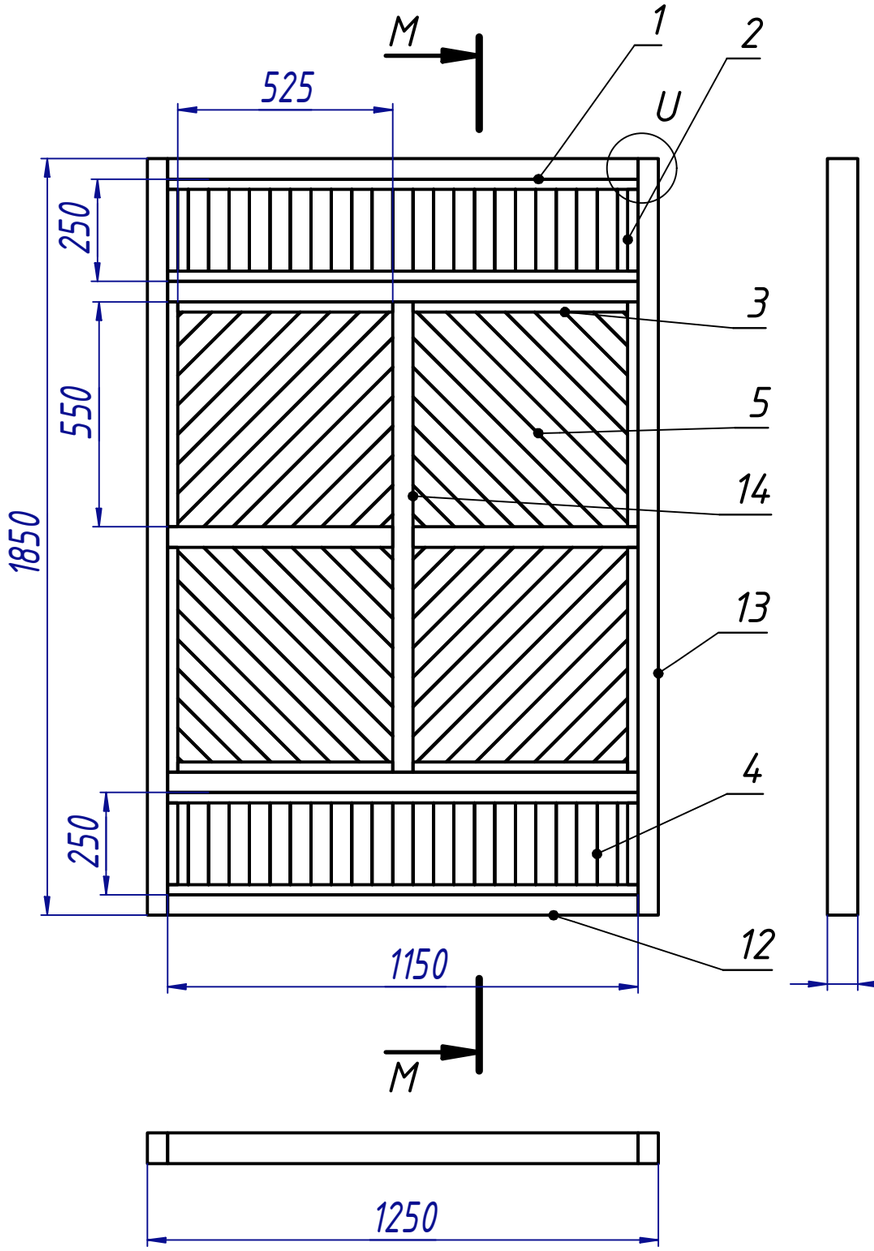

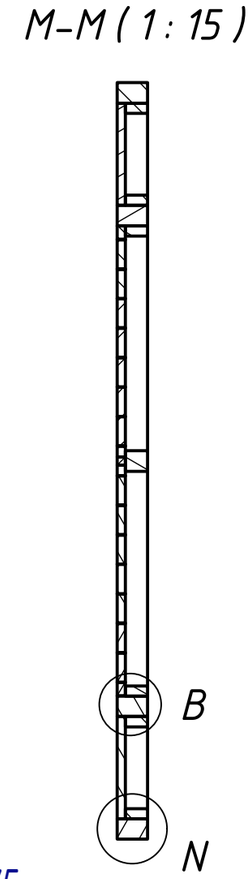

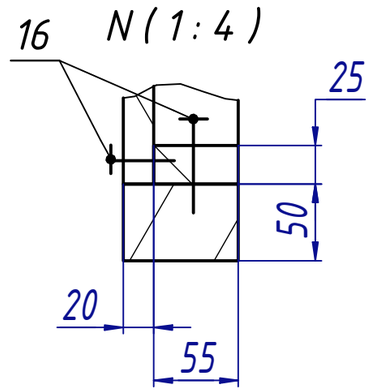

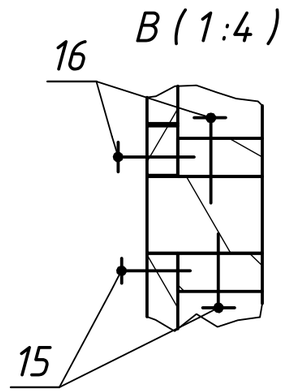

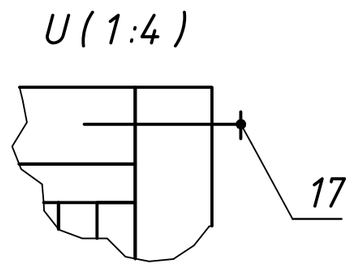

Общие указания:

1. Все деревянные детали изготавливаются из пиломатериала массива лиственницы I сорта и соответствующего ГОСТ8486-86.
2. Все деревянные детали окрашиваются морилкой и лаком или краской для фасадных работ. Цвет выбирается в соответствии со стандартом: RAL 6004 или Slimes 5069 (каталог Tikkurila Valtti) либо Сено 5064 (каталог Tikkurila Valtti).
3. Острые углы и кромки притупить.
4. Доски и бруски прибиваются на гвозди .

Поз.	Обозначение	Наименование	Кол, шт	Масса, кг.	Примечание
1		Доска 25x55x1150, лиственница	4		
2		Доска 25x55x250, лиственница	4		
3		Доска 25x55x525, лиственница	4		
4		Доска 25x100x250, лиственница	46		
5		Доска 25x100x800, лиственница	8		
6		Доска 25x100x700, лиственница	8		
7		Доска 25x100x600, лиственница	8		
8		Доска 25x100x500, лиственница	8		
9		Доска 25x100x400, лиственница	8		
10		Доска 25x100x300, лиственница	8		
11		Доска 25x100x200, лиственница	8		
12		Доска 75x50x1150, лиственница	4		
13		Доска 75x50x1850, лиственница	2		
14		Доска 55x50x1150, лиственница	1		
15		Доска 55x50x525, лиственница	2		
16		Гвоздь 3x70	150		
17		Гвоздь 4x100	30		

Изм.	Лист	№ докум.	Подп.	Дата
Разраб.		Панов		
Пров.				
Т. контр.				
Нач.отд.				
Н. контр.				
Утв.				

Ворота 2 ОУЧД-07

ОУЧД-07.02СБ

Лит.	Масса	Масштаб
		1 : 25
Лист 2	Листов 3	

ArtStyle

Копировал

Формат А3

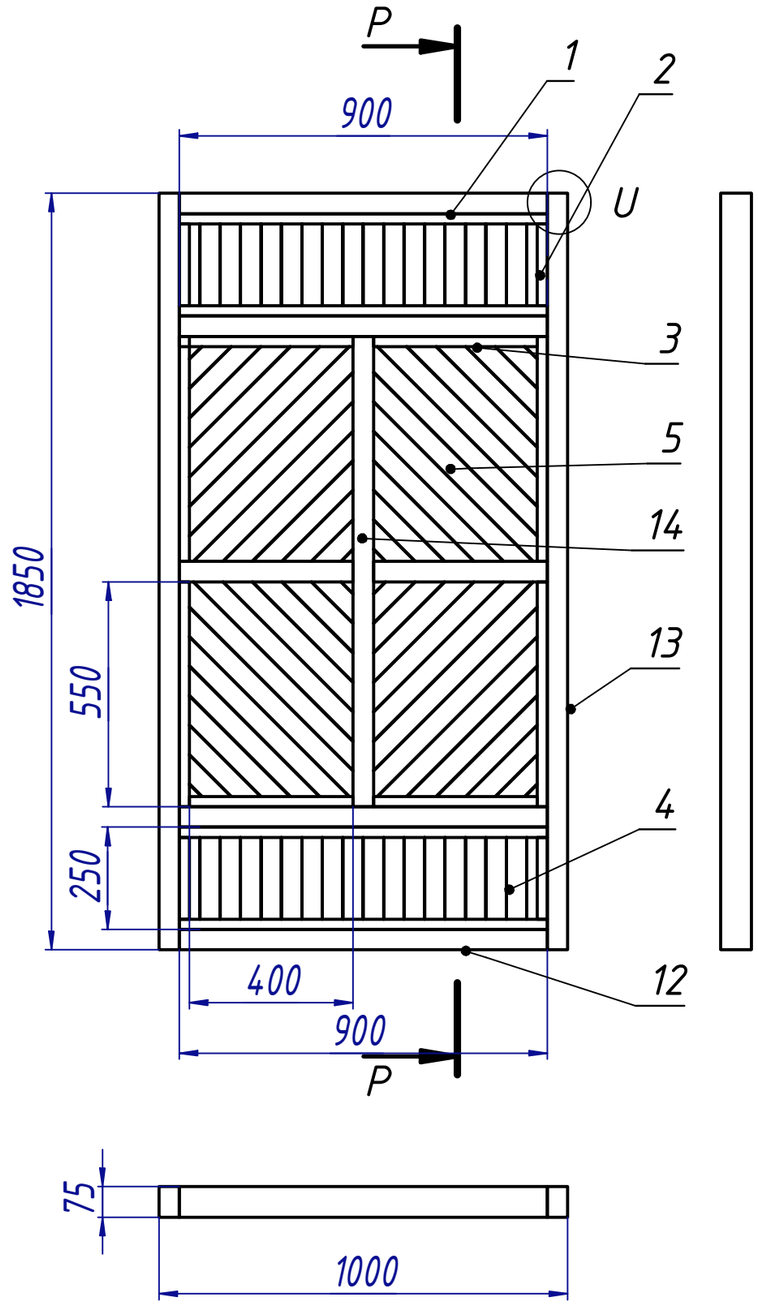

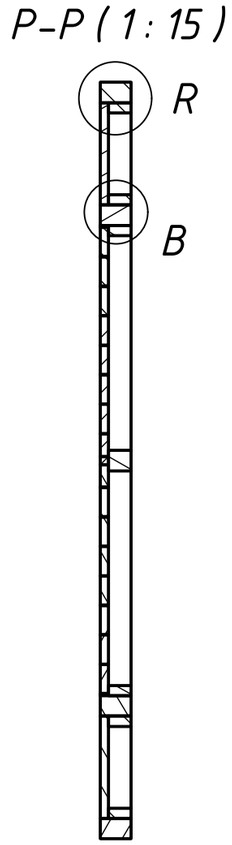

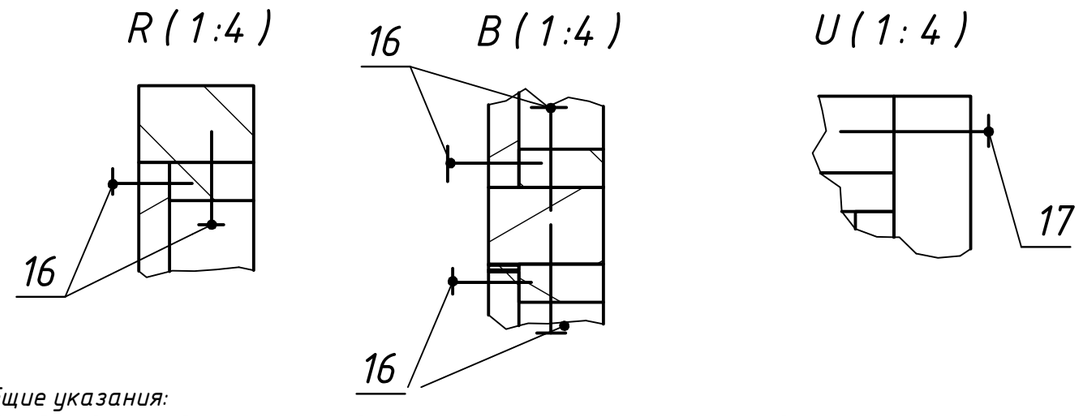

Общие указания:

1. Все деревянные детали изготавливаются из пиломатериала массива лиственницы I сорта и соответствующего ГОСТ8486-86.
2. Все деревянные детали окрашиваются морилкой и лаком или краской для фасадных работ. Цвет выбирается в соответствии со стандартом: RAL 6004 или Slimes 5069 (каталог Tikkurila Valtti) либо Сено 5064 (каталог Tikkurila Valtti).
3. Острые углы и кромки притупить.
4. Доски и бруски прибиваются на гвозди.

Поз.	Обозначение	Наименование	Кол, шт	Масса, кг.	Примечание
1		Доска 25x55x1150, лиственница	4		
2		Доска 25x55x250, лиственница	4		
3		Доска 25x55x525, лиственница	4		
4		Доска 25x100x250, лиственница	46		
5		Доска 25x100x650, лиственница	8		
6		Доска 25x100x550, лиственница	8		
7		Доска 25x100x450, лиственница	8		
8		Доска 25x100x350, лиственница	8		
9		Доска 25x100x250, лиственница	8		
10		Доска 25x100x150, лиственница	8		
11		Доска 25x100x100, лиственница	8		
12		Доска 75x50x900, лиственница	4		
13		Доска 75x50x1850, лиственница	2		
14		Доска 55x50x1150, лиственница	1		
15		Доска 55x50x525, лиственница	2		
16		Гвоздь 3x70	150		
17		Гвоздь 4x100	30		

Изм.	Лист	№ докум.	Подп.	Дата
Разраб.		Панов		
Пров.				
Т. контр.				
Нач.отд.				
Н. контр.				
Утв.				

Ворота 2 ОУЧД-07

ОУЧД-07.02СБ

Лит.	Масса	Масштаб
		1 : 25

Лист 3 Листов 3

ArtStyle

Копировал Формат А3

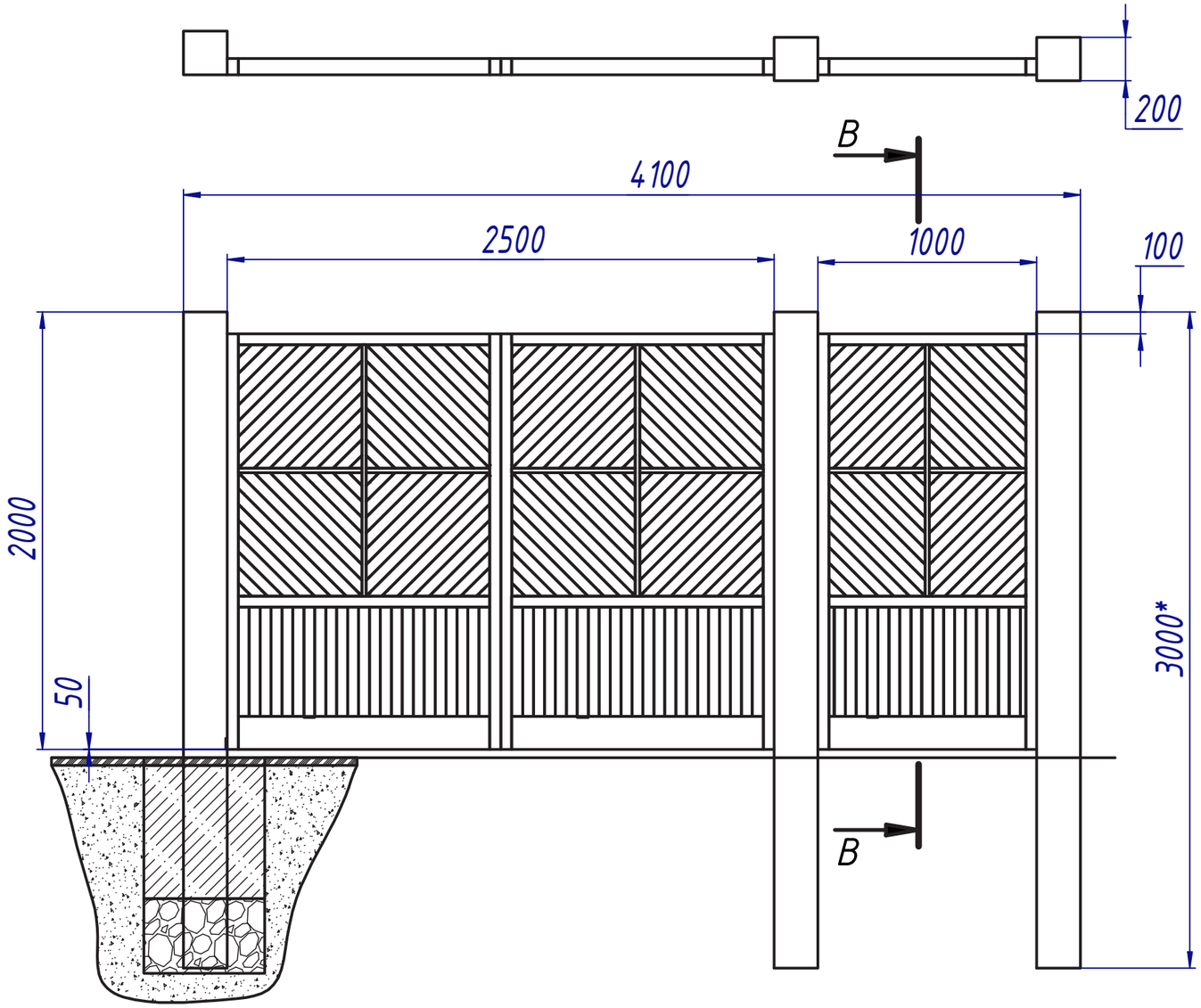

В-В (1 : 25)

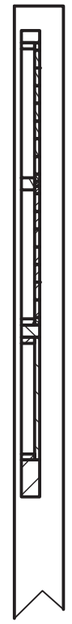

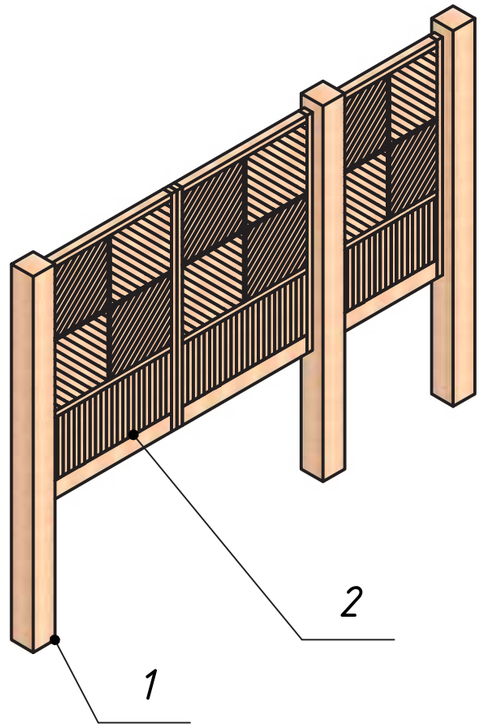

Поз.	Обозначение	Наименование	Кол, шт	Масса, кг.	Примечание.
1	ОУЧД-08.03	Столб	3	198	0,36 м^3
2	ОУЧД-08.01	Воротина	2	98,67	0,1794 м^3
3	ОУЧД-08.02	Воротина	1	41,17	0,0749 м^3
4		Петля воротная	6		
5		Гвоздь 3х70	36		

*Зависит от выбранного фундамента
и определяется в зависимости от типа грунта.

Общие указания:
1. Все деревянные детали изготавливаются из пиломатериала массива лиственницы I сорта и соответствующего ГОСТ8486-86.
2. Острые углы и кромки притупить.
3. Все деревянные детали окрашиваются морилкой и лаком или краской для фасадных работ. Цвет выбирается в соответствии со стандартом: RAL 6004 или Slimes 5069 (каталог Tikkurila Valtti) либо Сено 5064 (каталог Tikkurila Valtti).

Изм.	Лист	№ докум.	Подп.	Дата
Разраб.		Панов		
Пров.				
Т. контр.				
Нач.отд.				
Н. контр.				
Утв.				

Ворота 3 ОУЧД-08

Для индивидуальной жилой застройки

Лит.	Масса	Масштаб
		1 : 25

Лист 1 Листов 3

ArtStyle

Копировал

Формат А3

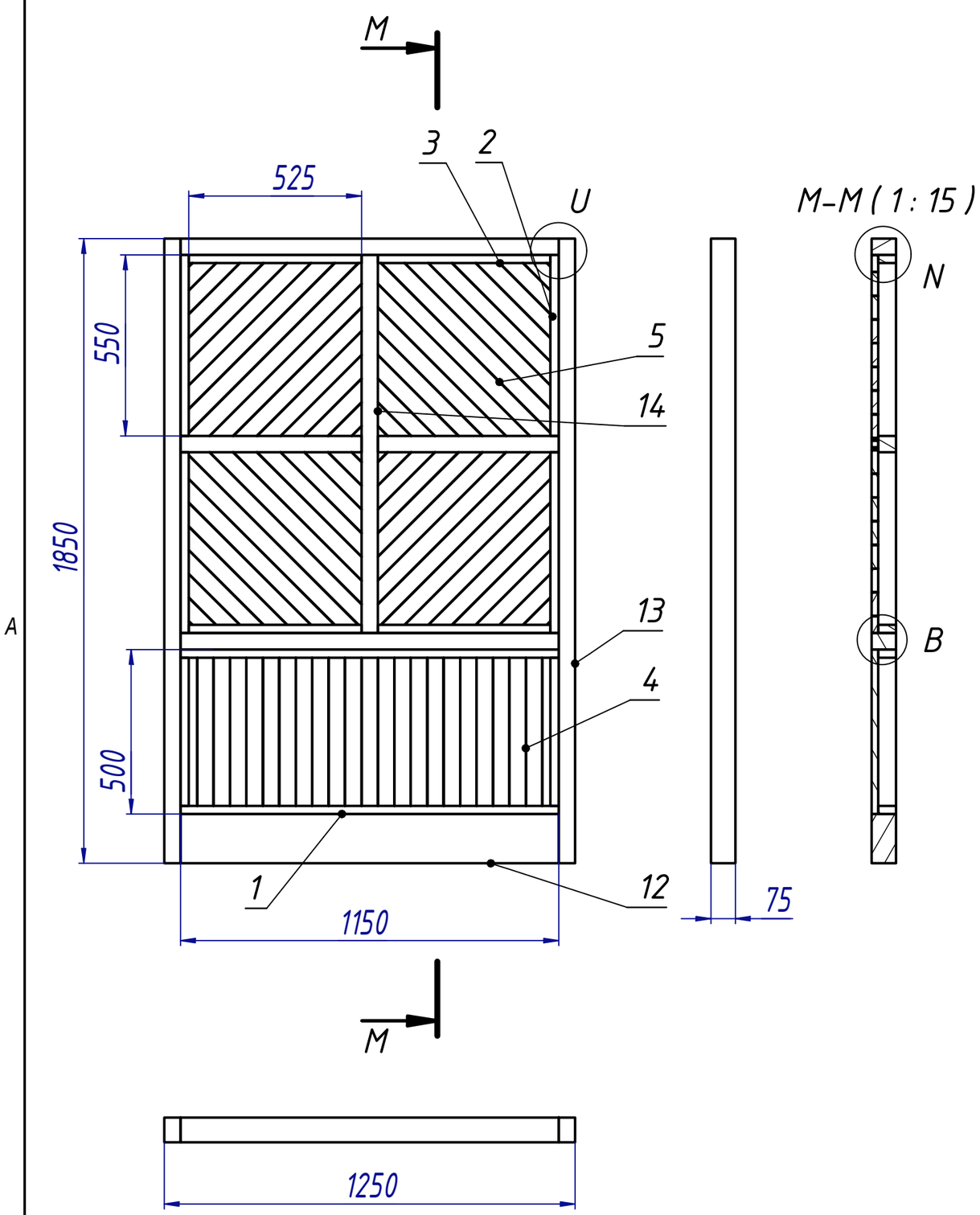

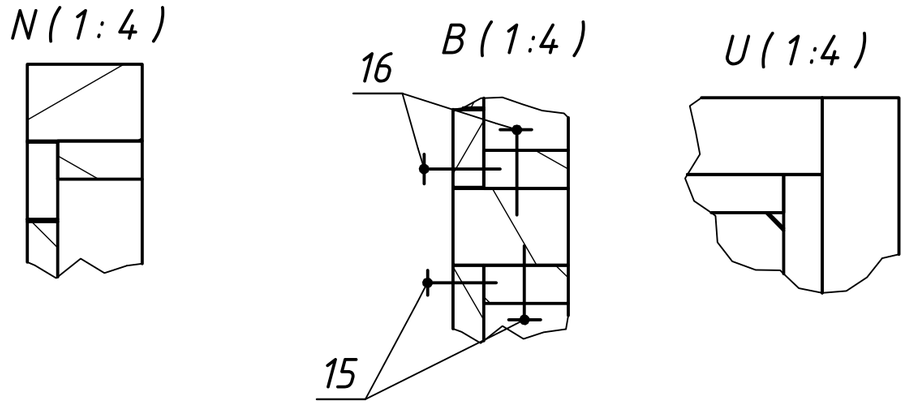

Общие указания:

1. Все деревянные детали изготавливаются из пиломатериала массива лиственницы I сорта и соответствующего ГОСТ8486-86.
2. Все деревянные детали окрашиваются морилкой и лаком или краской для фасадных работ. Цвет выбирается в соответствии со стандартом: RAL 6004 или Slimes 5069 (каталог Tikkurila Valtti) либо Сено 5064 (каталог Tikkurila Valtti).
3. Острые углы и кромки притупить.
4. Доски и бруски прибиваются на гвозди .

Поз.	Обозначение	Наименование	Кол, шт	Масса, кг.	Примечание
1		Доска 25x55x1150, лиственница	2		
2		Доска 25x55x550, лиственница	4		
3		Доска 25x55x525, лиственница	4		
4		Доска 25x100x500, лиственница	23		
5		Доска 25x100x800, лиственница	8		
6		Доска 25x100x700, лиственница	8		
7		Доска 25x100x600, лиственница	8		
8		Доска 25x100x500, лиственница	8		
9		Доска 25x100x400, лиственница	8		
10		Доска 25x100x300, лиственница	8		
11		Доска 25x100x200, лиственница	8		
12		Доска 75x150x1150, лиственница	2		
13		Доска 75x50x1850, лиственница	2		
14		Доска 55x50x1150, лиственница	1		
15		Доска 55x50x525, лиственница	2		
16		Гвоздь 3x70	150		
17		Гвоздь 4x100	30		

Изм.	Лист	№ докум.	Подп.	Дата
Разраб.		Панов		
Пров.				
Т. контр.				
Нач.отд.				
Н. контр.				
Утв.				

Ворота 3 ОУЧД-08

ОУЧД-08.02СБ

Лит.	Масса	Масштаб
		1 : 25

Лист 2 Листов 3

ArtStyle

Копировал Формат А3

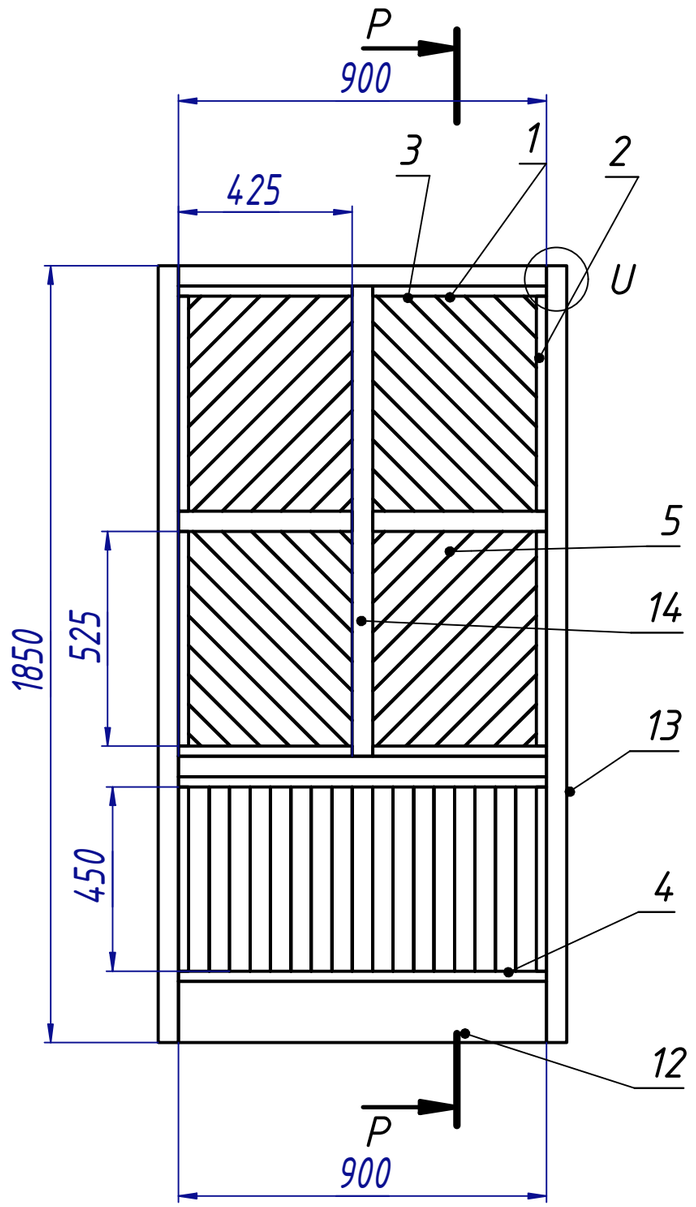

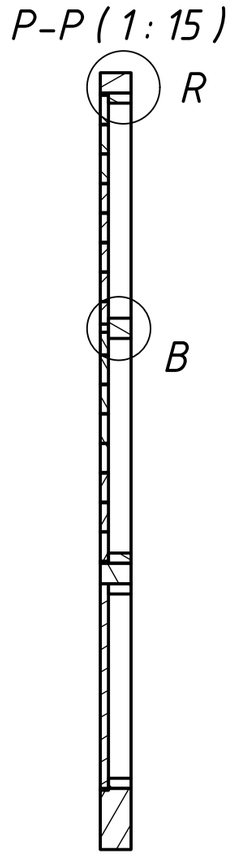

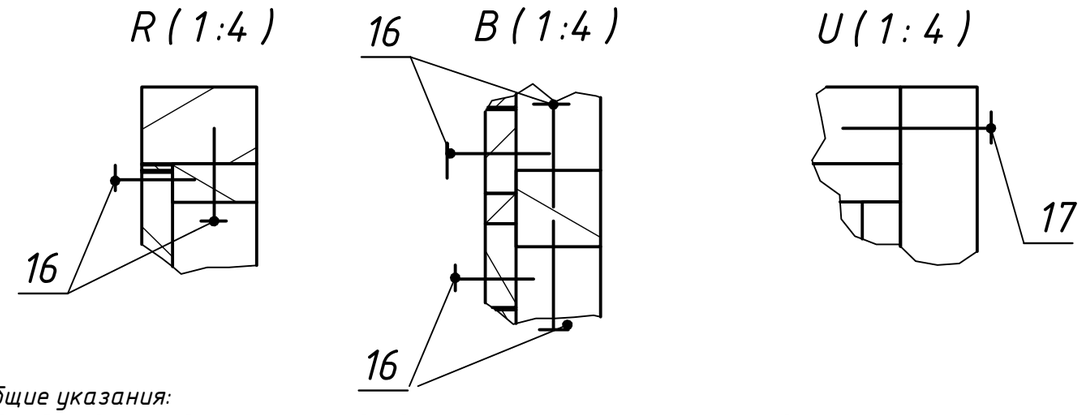

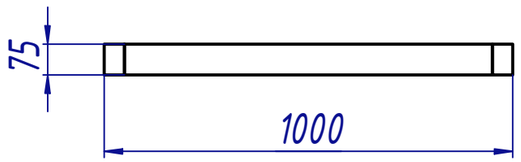

Общие указания:

1. Все деревянные детали изготавливаются из пиломатериала массива лиственницы I сорта и соответствующего ГОСТ8486-86.
2. Все деревянные детали окрашиваются морилкой и лаком или краской для фасадных работ. Цвет выбирается в соответствии со стандартом: RAL 6004 или Slimes 5069 (каталог Tikkurila Valtti) либо Сено 5064 (каталог Tikkurila Valtti).
3. Острые углы и кромки притупить.
4. Доски и бруски прибиваются на гвозди.

Поз.	Обозначение	Наименование	Кол, шт	Масса, кг.	Примечание
1		Доска 25x55x900, лиственница	4		
2		Доска 25x55x550, лиственница	4		
3		Доска 25x55x425, лиственница	4		
4		Доска 25x100x250, лиственница	46		
5		Доска 25x100x650, лиственница	8		
6		Доска 25x100x550, лиственница	8		
7		Доска 25x100x450, лиственница	8		
8		Доска 25x100x350, лиственница	8		
9		Доска 25x100x250, лиственница	8		
10		Доска 25x100x150, лиственница	8		
11		Доска 25x100x100, лиственница	8		
12		Доска 75x150x900, лиственница	4		
13		Доска 75x50x1850, лиственница	2		
14		Доска 55x50x900, лиственница	1		
15		Доска 55x50x525, лиственница	2		
16		Гвоздь 3x70	150		
17		Гвоздь 4x100	30		

Изм.	Лист	№ докум.	Подп.	Дата
Разраб.		Панов		
Пров.				
Т. контр.				
Нач.отд.				
Н. контр.				
Утв.				

Ворота 3 ОУЧД-08

ОУЧД-08.02СБ

Лит.	Масса	Масштаб
		1 : 25

Лист 3 Листов 3

ArtStyle

Копировал Формат А3

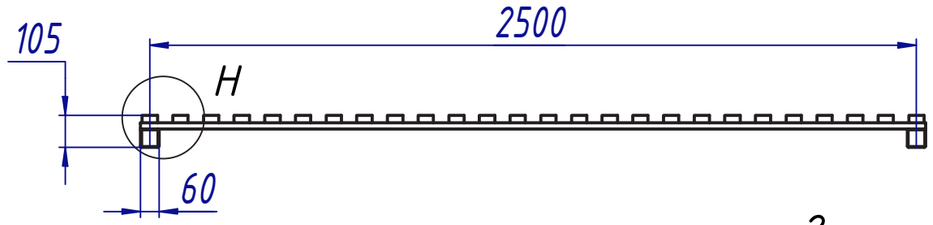

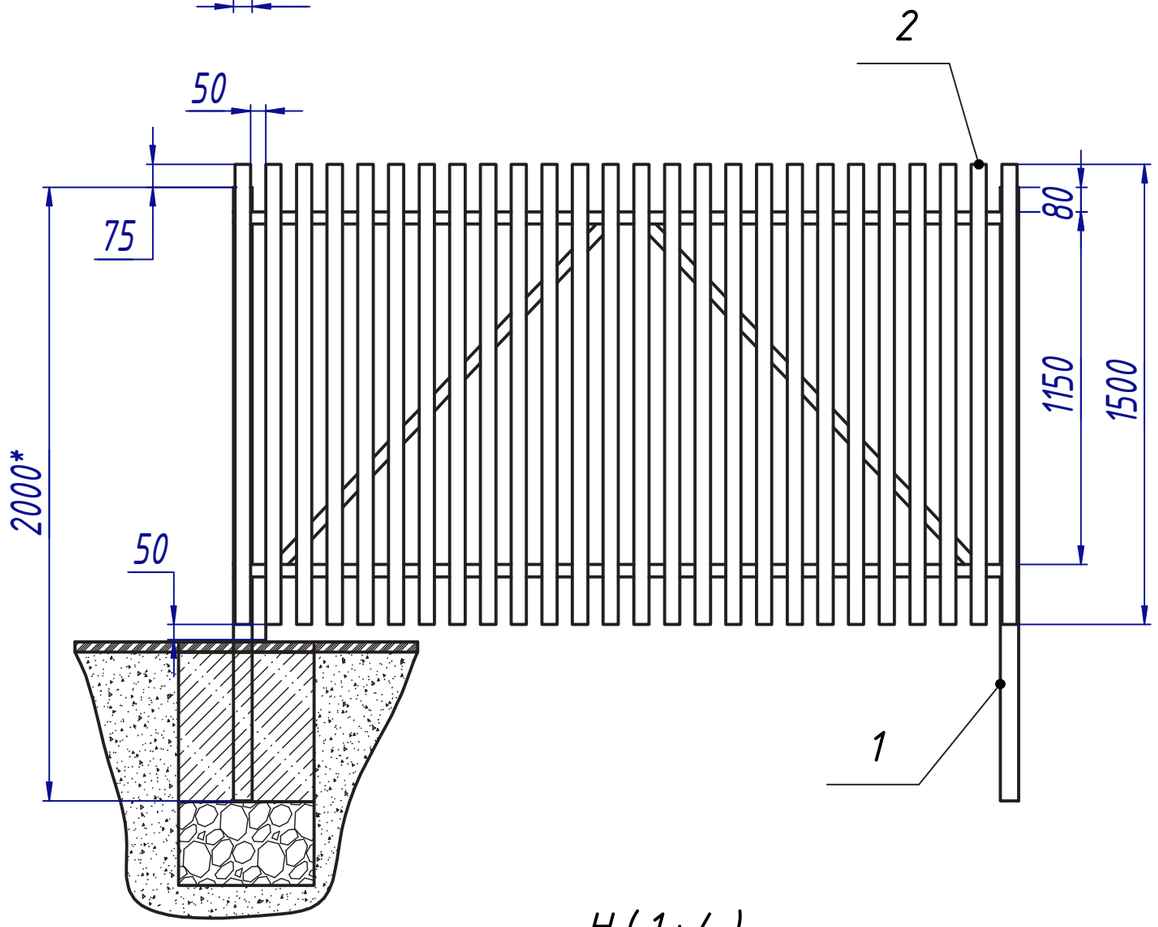

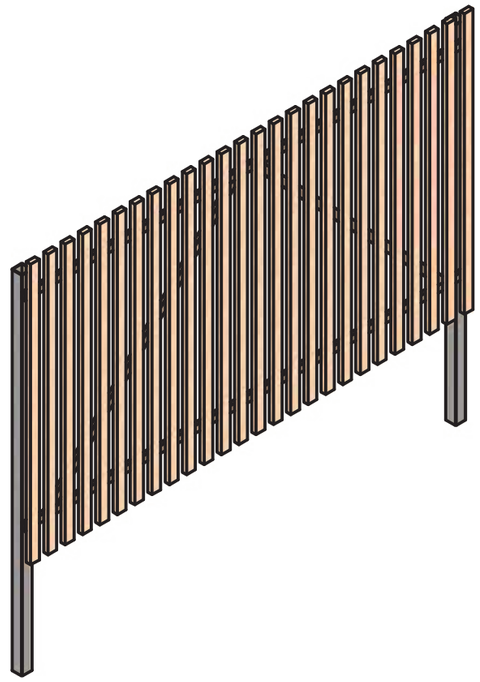

H (1:4)

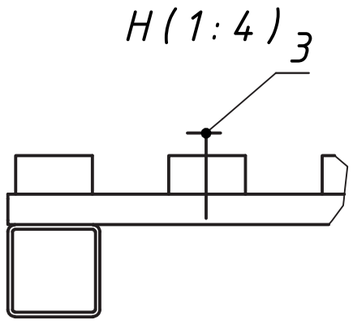

*Зависит от выбранного фундамента
и определяется в зависимости от типа грунта.

Общие указания:

1. Все металлические элементы покрасить в грунт-эмаль быстросохнущая "3 в 1" АФ-133, (СТО 2312-006-361444630-19), цвет RAL 6004
2. Сварка дуговая полуавтоматическая плавящимся электродом по ГОСТ 5264-80.
3. Сварные швы по ГОСТ 5264-80, катет шва 3 мм.
4. Острые углы и кромки притупить, сварные швы лицевой стороны зачистить.
5. Все деревянные детали изготавливаются из пиломатериала массива лиственницы I сорта и соответствующего ГОСТ8486-86.
6. Все деревянные детали окрашиваются морилкой и лаком или краской для фасадных работ. Цвет выбирается в соответствии со стандартом: RAL 6004 или Slimes 5069 (каталог Tikkurila Valtti) либо Сено 5064 (каталог Tikkurila Valtti).
7. Острые углы и кромки притупить.
8. Штакетник прикручивается на саморезы со сверлом.

Поз.	Обозначение	Наименование	Кол, шт	Масса, кг.	Примечание.
1	ЗБОО-01.01СБ	Каркас	1	0	0 м^3
2		Штакетник 25х50х1500	26	26,81	0,0488 м^3
3		Саморез потай со сверлом 3,9х38	52		

Изм.	Лист	№ докум.	Подп.	Дата
Разраб.		Панов		07.10.2021
Пров.				
Т. контр.				
Нач.отд.				
Н. контр.				
Утв.				

Ограждение общественного огорода
ЗБОО-01

Лит.	Масса	Масштаб
		1:20

Лист 1 Листов 2

ArtStyle

Копировал Формат А3

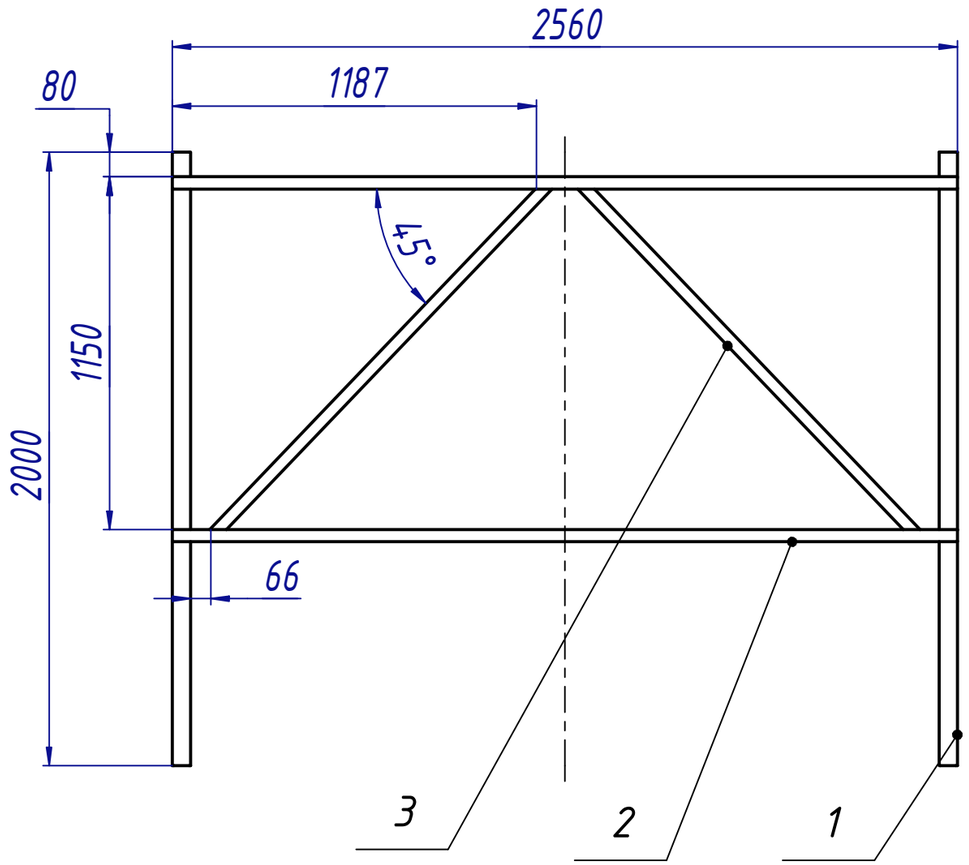

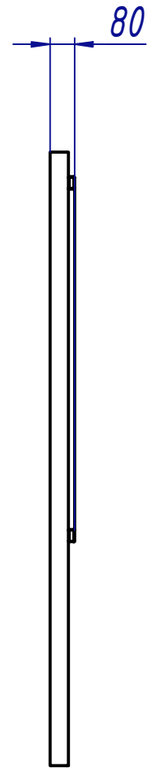

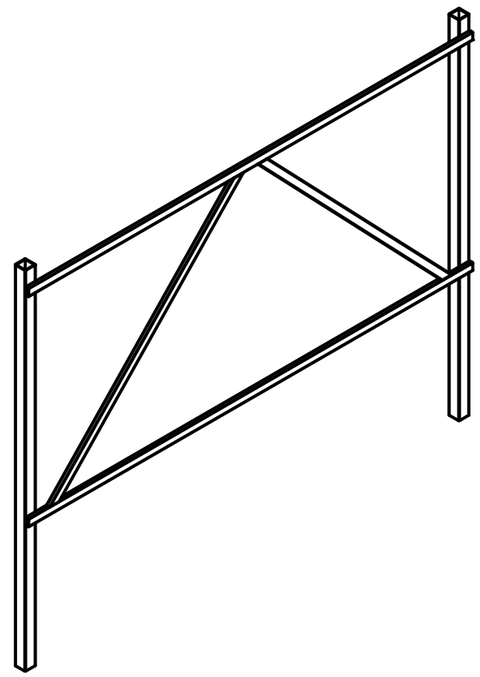

Общие указания:

1. Все металлические элементы покрасить в грунт-эмаль быстросохнущая "3 в 1" АФ-133, (СТО 2312-006-361444630-19), цвет RAL 6004
2. Сварка дуговая полуавтоматическая плавящимся электродом по ГОСТ 5264-80.
3. Сварные швы по ГОСТ 5264-80, катет шва 3 мм.
4. Острые углы и кромки притупить, сварные швы лицевой стороны зачистить.

Поз.	Обозначение	Наименование	Кол, шт	Масса, кг.	Примечание
1		Труба 60х60х3 ГОСТ 8639-82	2	20,99	0,0027 м^3
2		Труба 40х20х2 ГОСТ 8645-68	2	8,73	0,0011 м^3
3		Труба 40х20х2 ГОСТ 8645-68	2	5,24	0,0007 м^3

Изм.	Лист	№ докум.	Подп.	Дата
Разраб.		Панов		07.10.2021
Пров.				
Т. контр.				
Нач.отд.				
Н. контр.				
Утв.				

Ограждение общественного огорода ЗБОО-01

ЗБОО-01.01СБ

Лит.	Масса	Масштаб
		1 : 20
Лист 2	Листов 2	

ArtStyle

Копировал

Формат А3

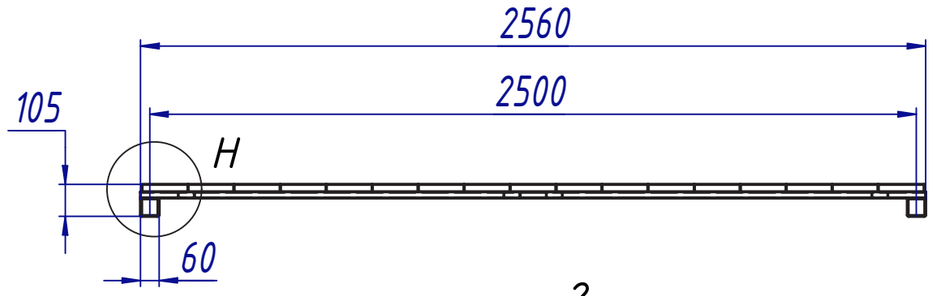

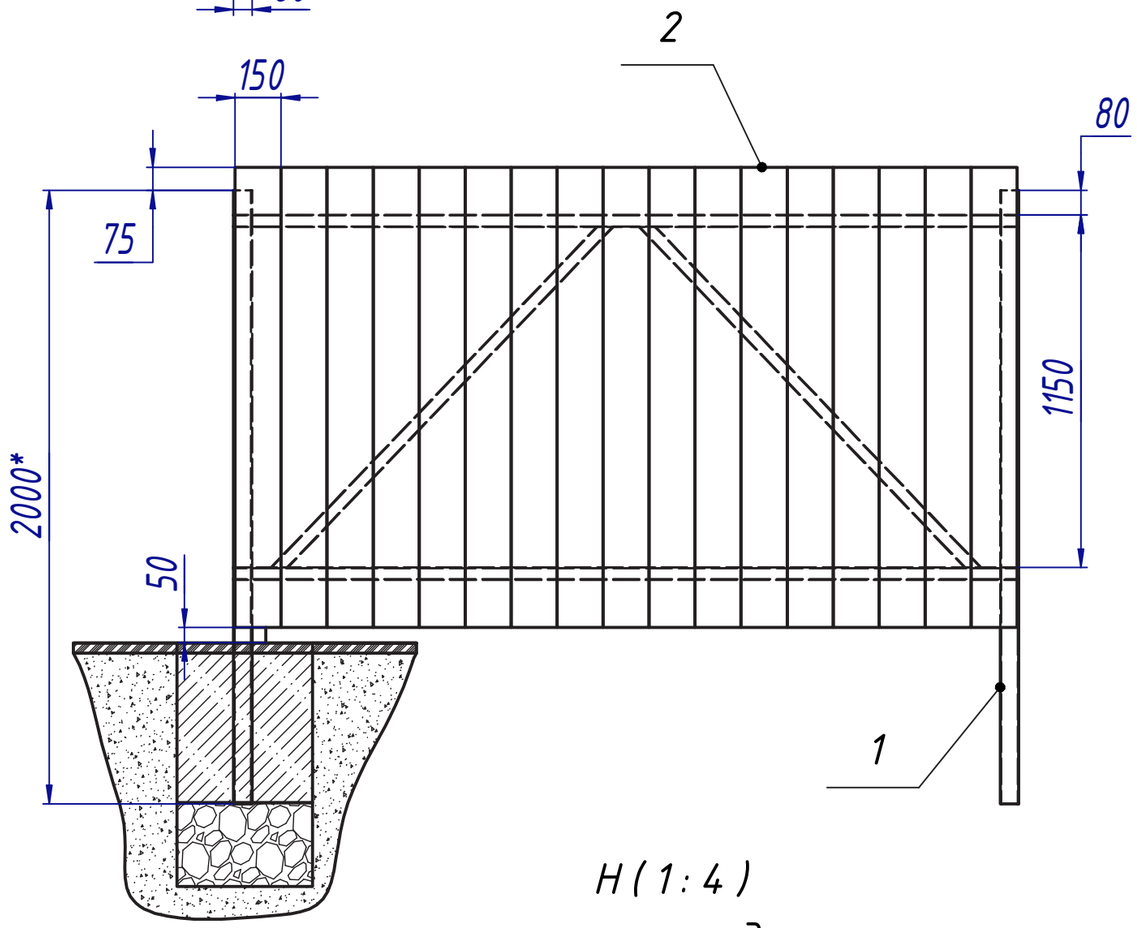

H (1 : 4)

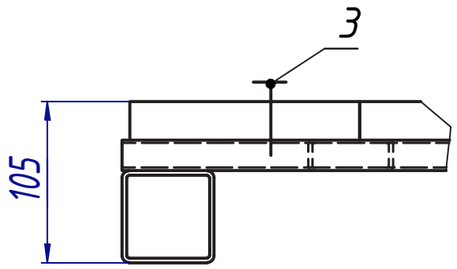

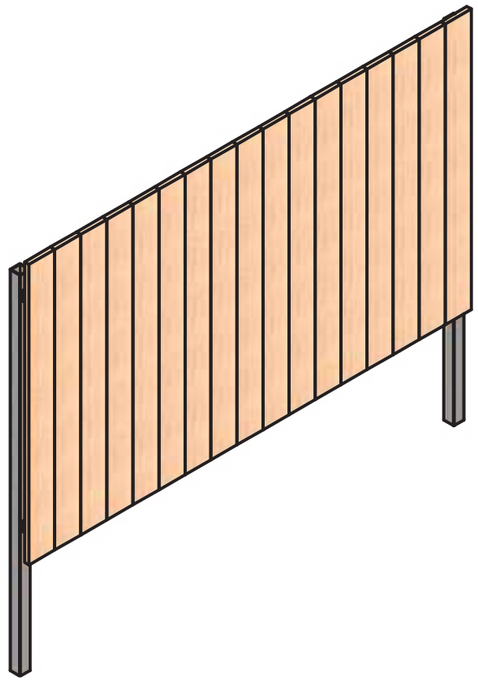

*Зависит от выбранного фундамента
и определяется в зависимости от типа грунта.

Общие указания:

1. Все металлические элементы покрасить в грунт-эмаль быстросохнущая "3 в 1" АФ-133, (СТО 2312-006-361444630-19), цвет RAL 6004
2. Сварка дуговая полуавтоматическая плавящимся электродом по ГОСТ 5264-80.
3. Сварные швы по ГОСТ 5264-80, катет шва 3 мм.
4. Острые углы и кромки притупить, сварные швы лицевой стороны зачистить.
5. Все деревянные детали изготавливаются из пиломатериала массива лиственницы I сорта и соответствующего ГОСТ8486-86.
6. Все деревянные детали окрашиваются морилкой и лаком или краской для фасадных работ. Цвет выбирается в соответствии со стандартом: RAL 6004 или Slimes 5069 (каталог Tikkurila Valtti) либо Сено 5064 (каталог Tikkurila Valtti).
6. Острые углы и кромки притупить.
7. Доски прикручиваются к каркасу на саморезы со сверлом по 2 шт. на одну доску..

Поз.	Обозначение	Наименование	Кол, шт	Масса, кг.	Примечание.
1	ЗБОО-02.01СБ	Каркас	1	0	0 м^3
2		Доска 25х150х1500	17	52,59	0,0956 м^3
3		Саморез потай со сверлом 3,9х38	34		

Изм.	Лист	№ докум.	Подп.	Дата
Разраб.		Панов		07.10.2021
Пров.				
Т. контр.				
Нач.отд.				
Н. контр.				
Утв.				

Ограждение общественного огорода
ЗБОО-02

Лит.	Масса	Масштаб
		1 : 20

Лист 1 Листов 2

ArtStyle

Копировал Формат А3

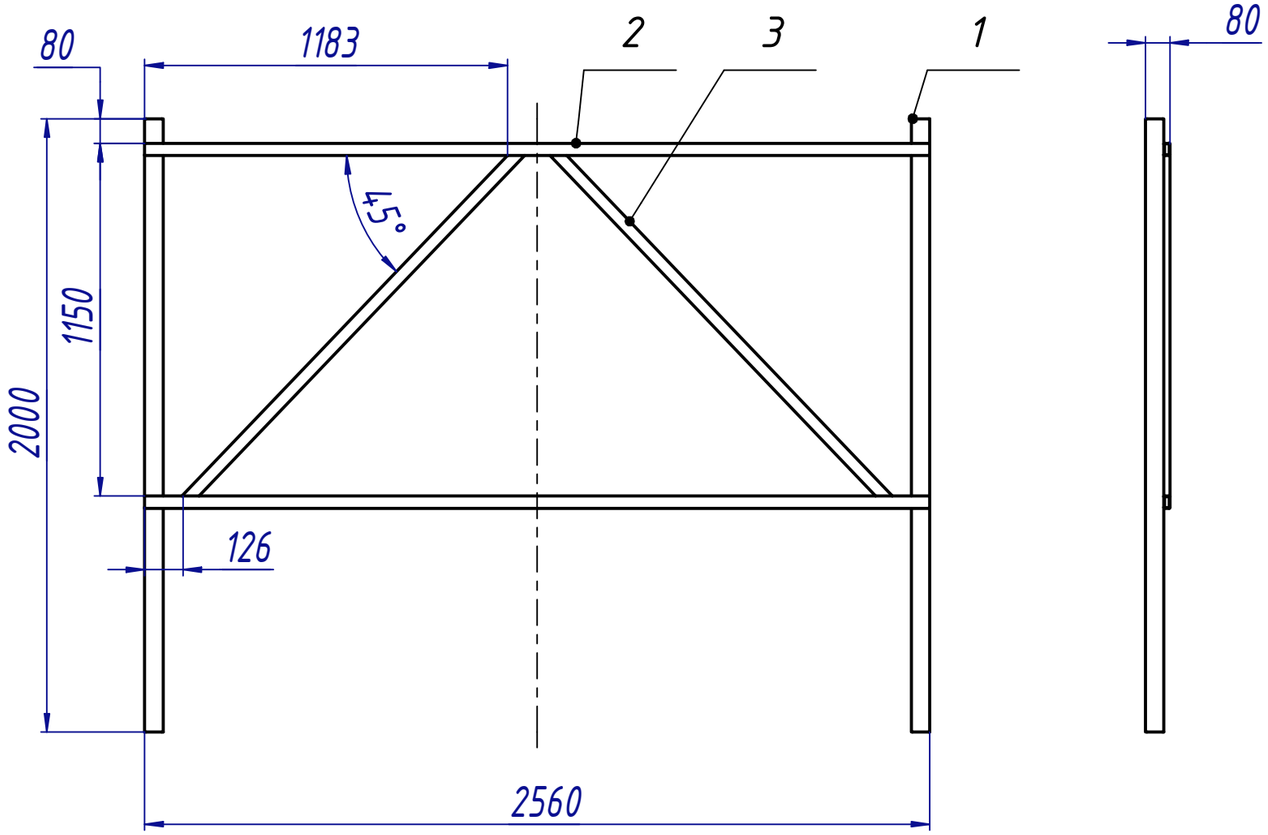

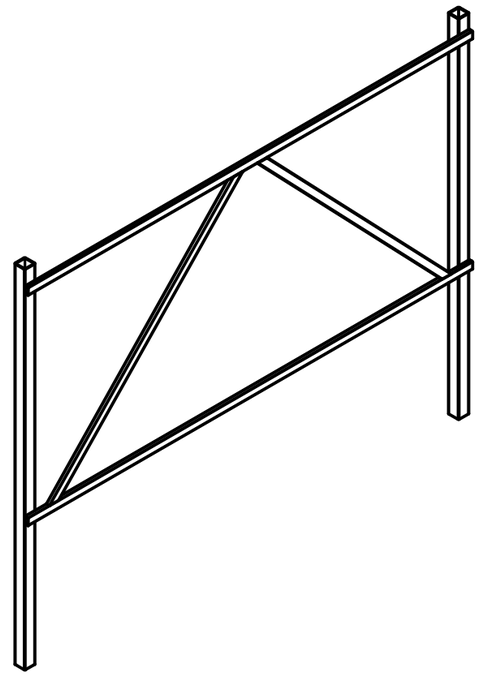

Общие указания:

1. Все металлические элементы покрасить в грунт-эмаль быстросохнущая "3 в 1" АФ-133, (СТО 2312-006-361444630-19), цвет RAL 6004
2. Сварка дуговая полуавтоматическая плавящимся электродом по ГОСТ 5264-80.
3. Сварные швы по ГОСТ 5264-80, катет шва 3 мм.
4. Острые углы и кромки притупить, сварные швы лицевой стороны зачистить.

Поз.	Обозначение	Наименование	Кол, шт	Масса, кг.	Примечание
1		Труба 60х60х3 ГОСТ 8639-82	2	20,99	0,0027 м^3
2		Труба 40х20х2 ГОСТ 8645-68	2	8,73	0,0011 м^3
3		Труба 40х20х2 ГОСТ 8645-68	2	5,24	0,0007 м^3

Изм.	Лист	№ докум.	Подп.	Дата
Разраб.		Панов		07.10.2021
Пров.				
Т. контр.				
Нач.отд.				
Н. контр.				
Утв.				

Ограждение общественного огорода
ЗБОО-02

ЗБОО-02.01СБ

Лит.	Масса	Масштаб
		1 : 20
Лист 2	Листов 2	

ArtStyle

Копировал

Формат А3

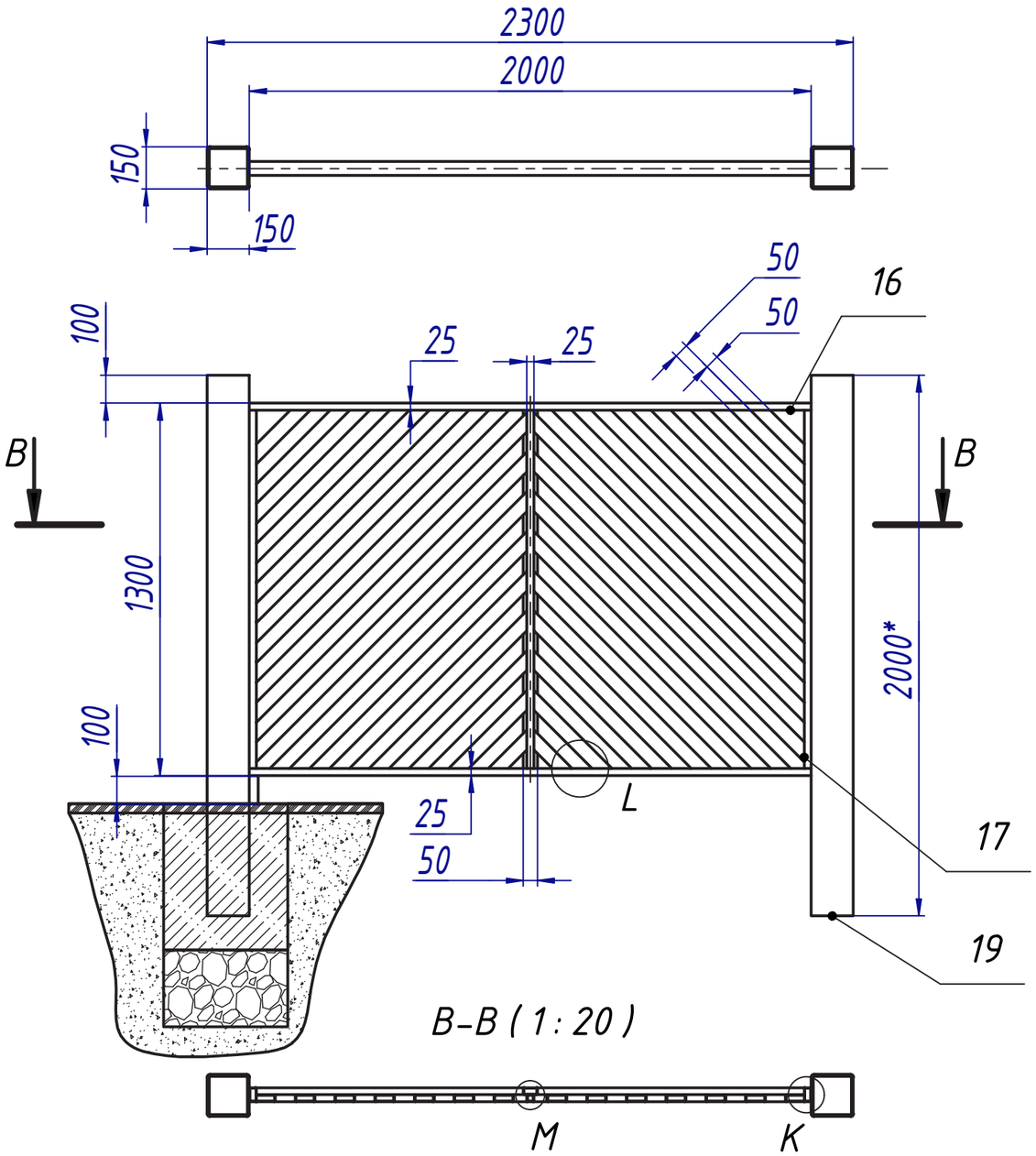

B–B (1 : 20)

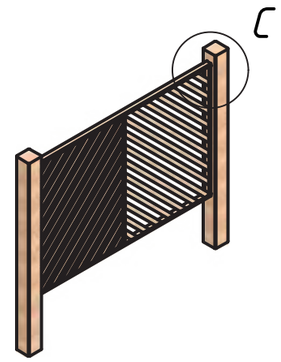

C (1 : 10)

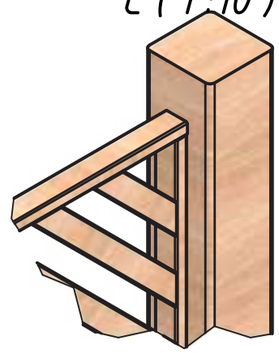

M (1 : 4)

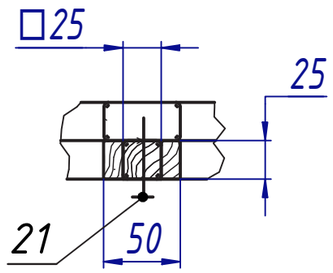

K (1 : 4)

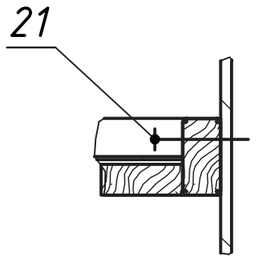

L (1:4)

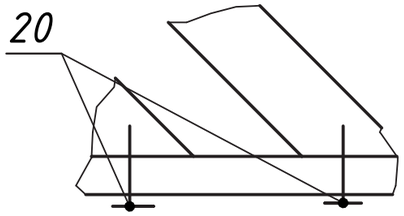

*Зависит от выбранного фундамента
и определяется в зависимости от типа грунта.

1. Все деревянные детали изготавливаются из пиломатериала массива лиственницы I сорта и соответствующего ГОСТ8486-86.
2. Острые углы и кромки притупить.
3. Все деревянные детали окрашиваются морилкой и лаком или краской для фасадных работ. Цвет выбирается в соответствии со стандартом: RAL 6004 или Slimes 5069 (каталог Tikkurila Valtti) либо Сено 5064 (каталог Tikkurila Valtti).
4. Острые углы и кромки притупить.
5. Деревянные детали собираются на гвозди.

Поз.	Обозначение	Наименование	Кол, шт	Масса, кг.	Примечание.
1		Штакетник 50x25x270	2	0,07	0,0001 м^3
2		Штакетник 50x25x1411	3	0,62	0,0011 м^3
3		Штакетник 50x25x1377	2	0,41	0,0007 м^3
4		Штакетник 50x25x470	2	0,13	0,0002 м^3
5		Штакетник 50x25x670	2	0,19	0,0003 м^3
6		Штакетник 50x25x870	2	0,25	0,0005 м^3
7		Штакетник 50x25x1070	2	0,31	0,0006 м^3
8		Штакетник 50x25x1270	2	0,37	0,0007 м^3
9		Штакетник 50x25x1193	2	0,35	0,0006 м^3
10		Штакетник 50x25x993	2	0,29	0,0005 м^3
11		Штакетник 50x25x793	2	0,23	0,0004 м^3
12		Штакетник 50x25x593	2	0,17	0,0003 м^3
13		Штакетник 50x25x393	2	0,1	0,0002 м^3
14		Штакетник 50x25x193	2	0,04	0,0001 м^3
15		Штакетник 50x25x1470	1	0,21	0,0004 м^3
16		Штакетник 50x25x2000	2	0,61	0,0011 м^3
17		Штакетник 50x25x1275	3	0,58	0,0011 м^3
18		Брус 25x25x1275	1	0,12	0,0002 м^3
19		Брус 150x150x2000	2	8,34	0,0152 м^3
20		Гвоздь 3x70	60		
21		Гвоздь 4x120	20		

Изм.	Лист	№ докум.	Подп.	Дата
Разраб.		Панов		07.10.2021
Пров.				
Т. контр.				
Нач.отд.				
Н. контр.				
Утв.				

Ограждение общественного огорода
ЗБОО-03

Лит.	Масса	Масштаб
		1 : 20
Лист	Листов 1	

ArtStyle

Копировал

Формат А3

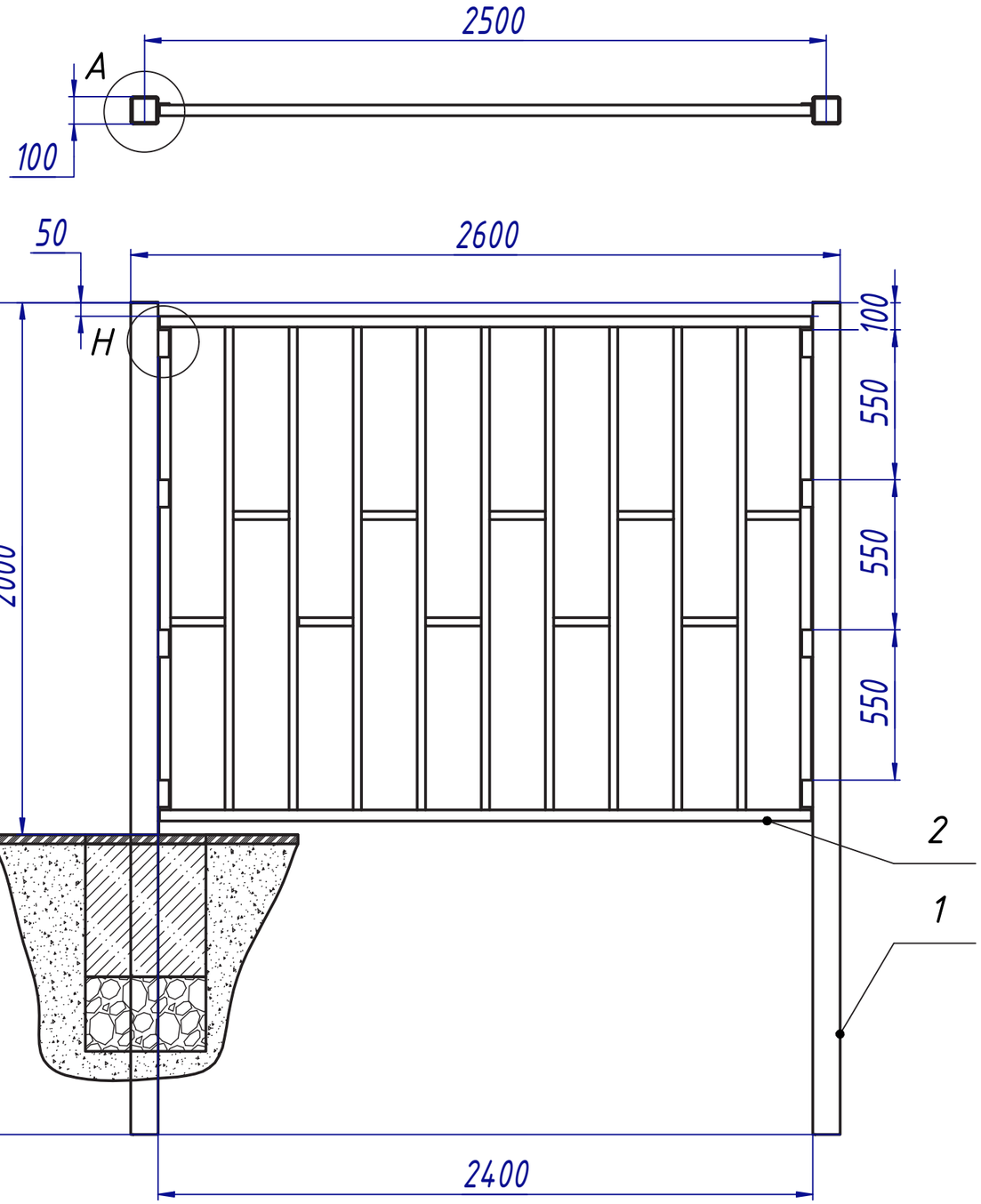

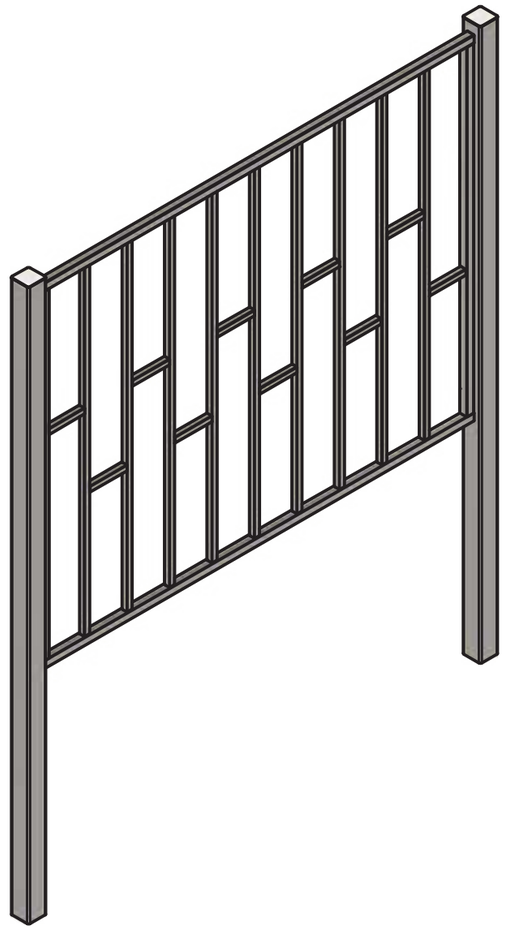

*Зависит от выбранного фундамента
и определяется в зависимости от типа грунта.

Общие указания:

1. Все металлические элементы покрасить в грунт-эмаль быстросохнущая "3 в 1" АФ-133, (СТО 2312-006-361444630-19), цвет RAL 6004
2. Сварка дуговая полуавтоматическая плавящимся электродом по ГОСТ 5264-80.
3. Сварные швы по ГОСТ 5264-80, катет шва 3 мм.
4. Острые углы и кромки притупить, сварные швы лицевой стороны зачистить.
5. Секция заборная устанавливается после установки столбов.

Поз.	Обозначение	Наименование	Кол, шт	Масса, кг.	Примечание.
1	ООЗ-01.01	Столб	2	105,11	0,0134 м^3
2	ООЗ-01.02	Секция заборная	1	50,03	0,0064 м^3
3	ООЗ-01.04	Пластигна 100х40х5 Ст3	8	0,16	0,0002 м^3

A (1 : 4)

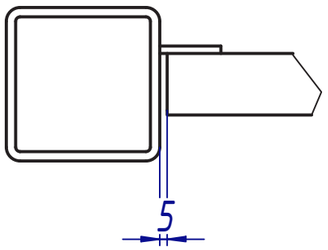

H (1 : 10)

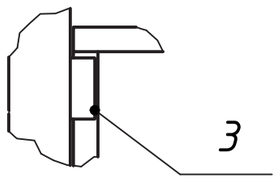

Изм.	Лист	№ докум.	Подп.	Дата
Разраб.		Панов		
Пров.				
Т. контр.				
Нач.отд.				
Н. контр.				
Утв.				

Ограждение общественной территории
ООЗ-01

Лит.	Масса	Масштаб
		1 : 20
Лист 1	Листов 3	

ArtStyle

Копировал

Формат А3

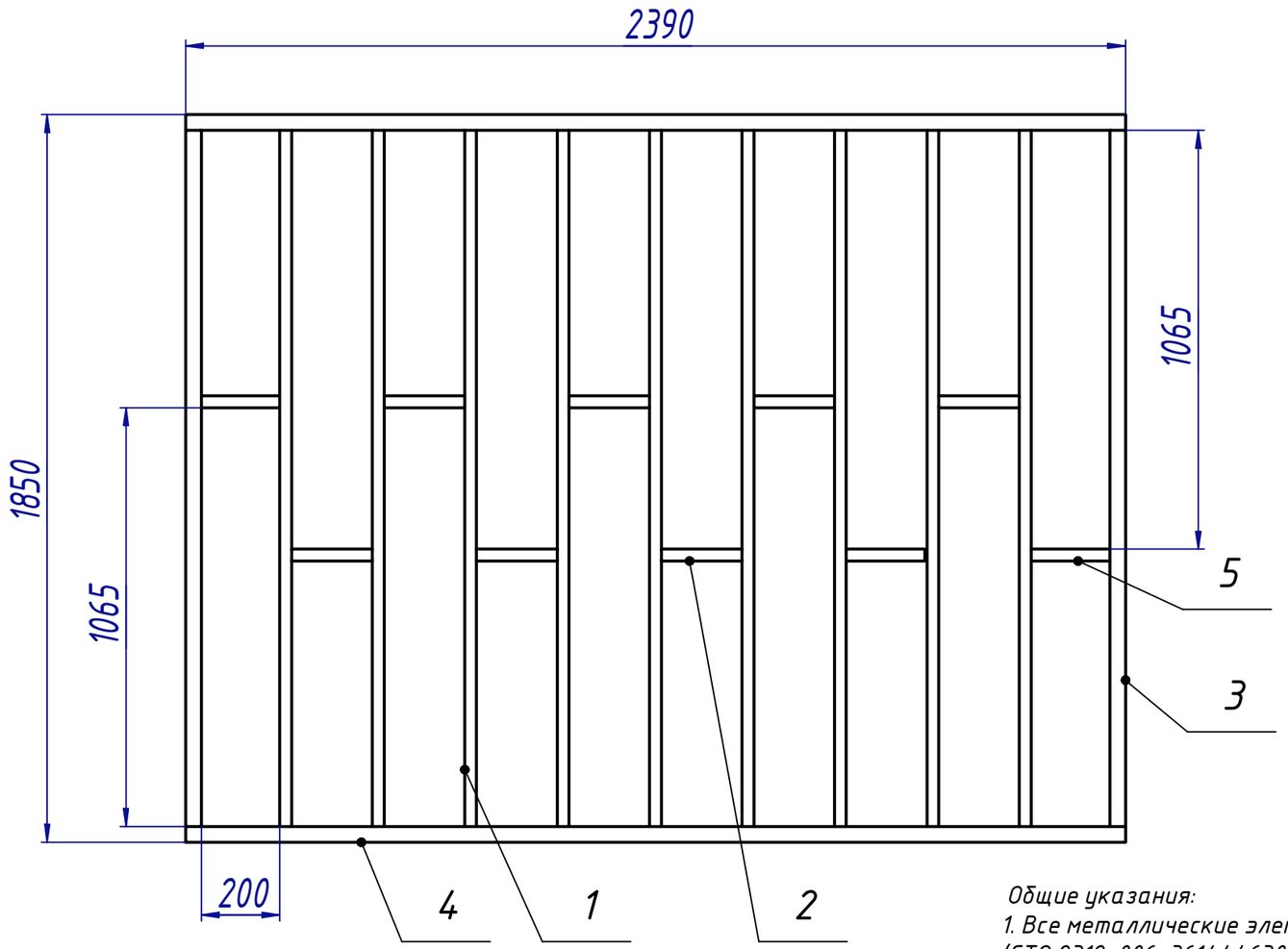

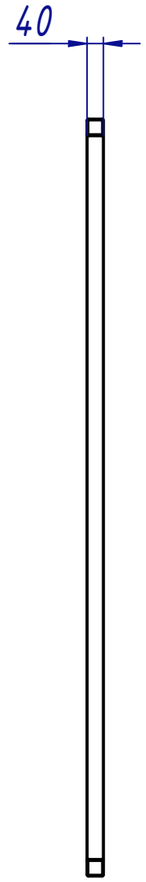

Общие указания:

1. Все металлические элементы покрасить в грунт-эмаль быстросохнущая "3 в 1" АФ-133, (СТО 2312-006-361444630-19), цвет цвет RAL 6004
2. Сварка дуговая полуавтоматическая плавящимся электродом по ГОСТ 5264-80.
3. Сварные швы по ГОСТ 5264-80, катет шва 3 мм.
4. Острые углы и кромки притупить, сварные швы лицевой стороны зачистить.

Поз.	Обозначение	Наименование	Кол, шт	Масса, кг.	Примечание
1	Труба 30х30х2 -1770 ГОСТ 8639-82		9	27,15	0,0035 м^3
2	Труба 30х30х2 -205 ГОСТ 8639-82		7	2,45	0,0003 м^3
3	Труба 40х40х2 -1770 ГОСТ 8639-82		2	8,26	0,0011 м^3
4	Труба 40х40х2 -2390 ГОСТ 8639-82		2	11,15	0,0014 м^3
5	Труба 30х30х2 -200 ГОСТ 8639-82		3	1,02	0,0001 м^3

Изм.	Лист	№ докум.	Подп.	Дата
Разраб.		Панов		
Пров.				
Т. контр.				
Нач.отд.				
Н. контр.				
Утв.				

Ограждение общественной территории 003-01

003-01.02

Лит.	Масса	Масштаб
		1 : 20
Лист 2	Листов 3	

ArtStyle

Копировал

Формат А3

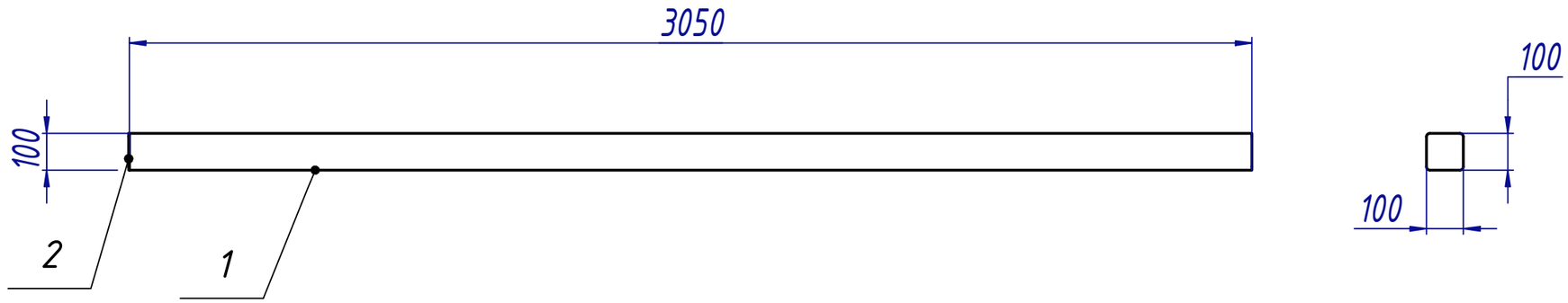

*Зависит от выбранного фундамента
и определяется в зависимости от типа грунта.

Общие указания:
1. Все металлические элементы покрасить в грунт-эмаль быстросохнущая "3 в 1" АФ-133, (СТО 2312-006-361444630-19), цвет цвет RAL 6004
2. Сварка дуговая полуавтоматическая плавящимся электродом по ГОСТ 5264-80.
3. Сварные швы по ГОСТ 5264-80, катет шва 3 мм.
4. Острые углы и кромки притупить, сварные швы лицевой стороны зачистить.

Поз.	Обозначение	Наименование	Кол, шт	Масса, кг.	Примечание.
1	ГОСТ 8639-82	Труба 100х100х6 ,	1	52,53	0,0067 м^3
2	ООЗ-01.03	Заглушка 100х100х2, Ст3	1	0,02	0 м^3

Изм.	Лист	№ докум.	Подп.	Дата
Разраб.		Панов		
Пров.				
Т. контр.				
Нач.отд.				
Н. контр.				
Утв.				

Ограждение общественной территории
ООЗ-01

ООЗ-01.01

Лит.	Масса	Масштаб
		1:20

Лист 3 Листов 3

ArtStyle

Копировал Формат А3

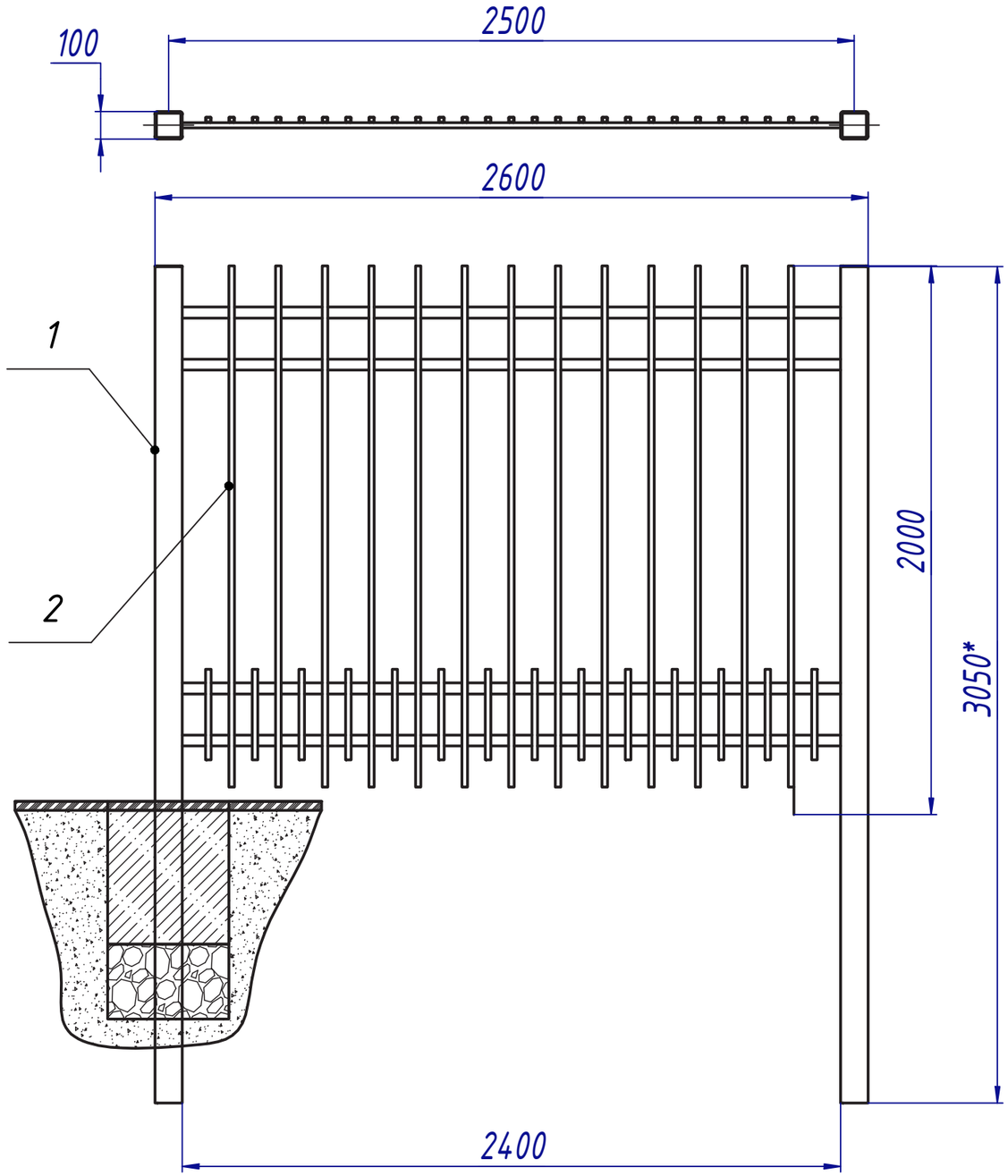

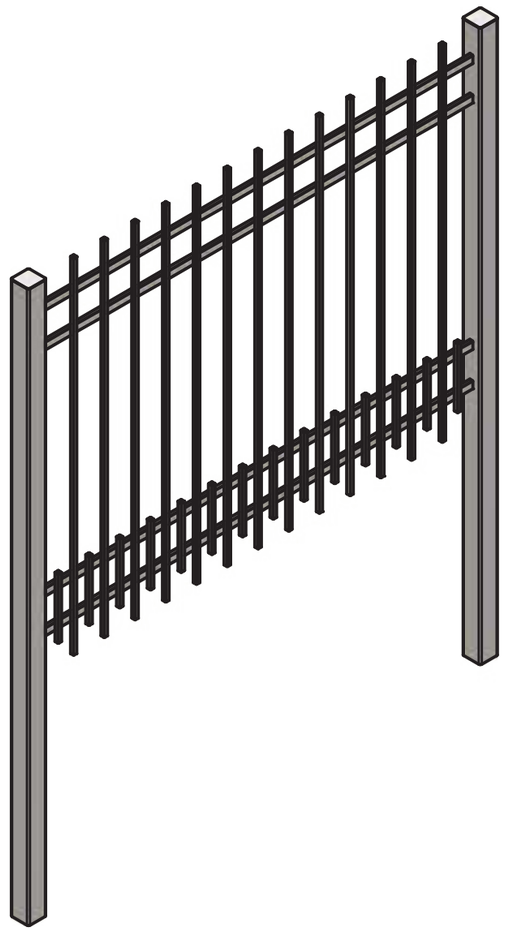

*Зависит от выбранного фундамента
и определяется в зависимости от типа грунта.

Общие указания:

1. Все металлические элементы покрасить в грунт-эмаль быстросохнущая "3 в 1" АФ-133, (СТО 2312-006-361444630-19), цвет RAL 6004
2. Сварка дуговая полуавтоматическая плавящимся электродом по ГОСТ 5264-80.
3. Сварные швы по ГОСТ 5264-80, катет шва 3 мм.
4. Острые углы и кромки притупить, сварные швы лицевой стороны зачистить.
5. Секция заборная устанавливается после установки столбов.

Поз.	Обозначение	Наименование	Кол, шт	Масса, кг.	Примечание.
1	ООЗ-02,01	Столб	2	105,11	0,0134 м^3
2	ООЗ-02.02	Секция заборная	1	47,93	0,0061 м^3

Изм.	Лист	№ докум.	Подп.	Дата
Разраб.		Панов		17.07.2020
Пров.				
Т. контр.				
Нач.отд.				
Н. контр.				
Утв.				

Ограждение общественной территории
ООЗ-02

Лит.	Масса	Масштаб
		1 : 20
Лист 1	Листов 3	

ArtStyle

Копировал

Формат А3

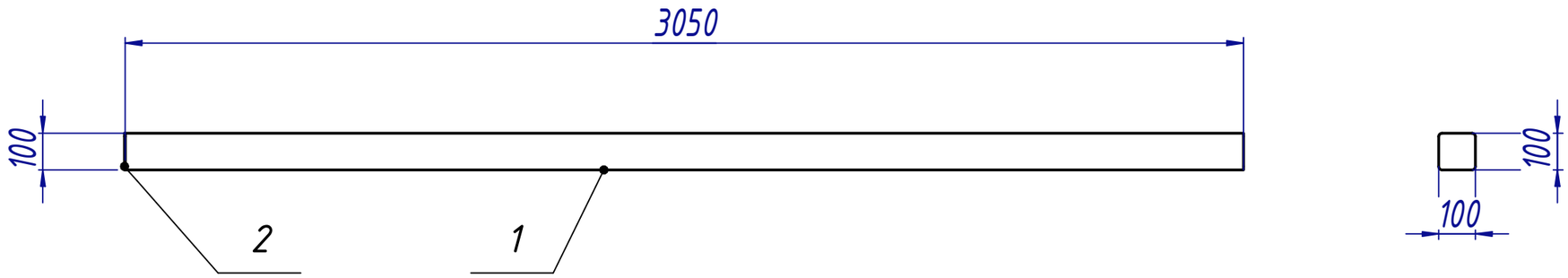

*Зависит от выбранного фундамента
и определяется в зависимости от типа грунта.

Общие указания:
1. Все металлические элементы покрасить в грунт-эмаль быстросохнущая "3 в 1" АФ-133, (СТО 2312-006-361444630-19), цвет RAL 6004
2. Сварка дуговая полуавтоматическая плавящимся электродом по ГОСТ 5264-80.
3. Сварные швы по ГОСТ 5264-80, катет шва 3 мм.
4. Острые углы и кромки притупить, сварные швы лицевой стороны зачистить.

Поз.	Обозначение	Наименование	Кол, шт	Масса, кг.	Примечание.
1	Труба 100х100х6 -3050 ГОСТ 8639-82		1	52,53	0,0067 м^3
2	ООЗ-01.03	Заглушка 100х100х2, Ст3	1	0,02	0 м^3

Изм.	Лист	№ докум.	Подп.	Дата	Ограждение общественной территории ООЗ-02			
Разраб.		Панов		17.07.2020	ООЗ-02.01	Лит.	Масса	Масштаб 1:20
Пров.						Лист 2	Листов 3	
Т. контр.								
Нач.отд.					ArtStyle			
Н. контр.								
Утв.								

Копировал Формат А3

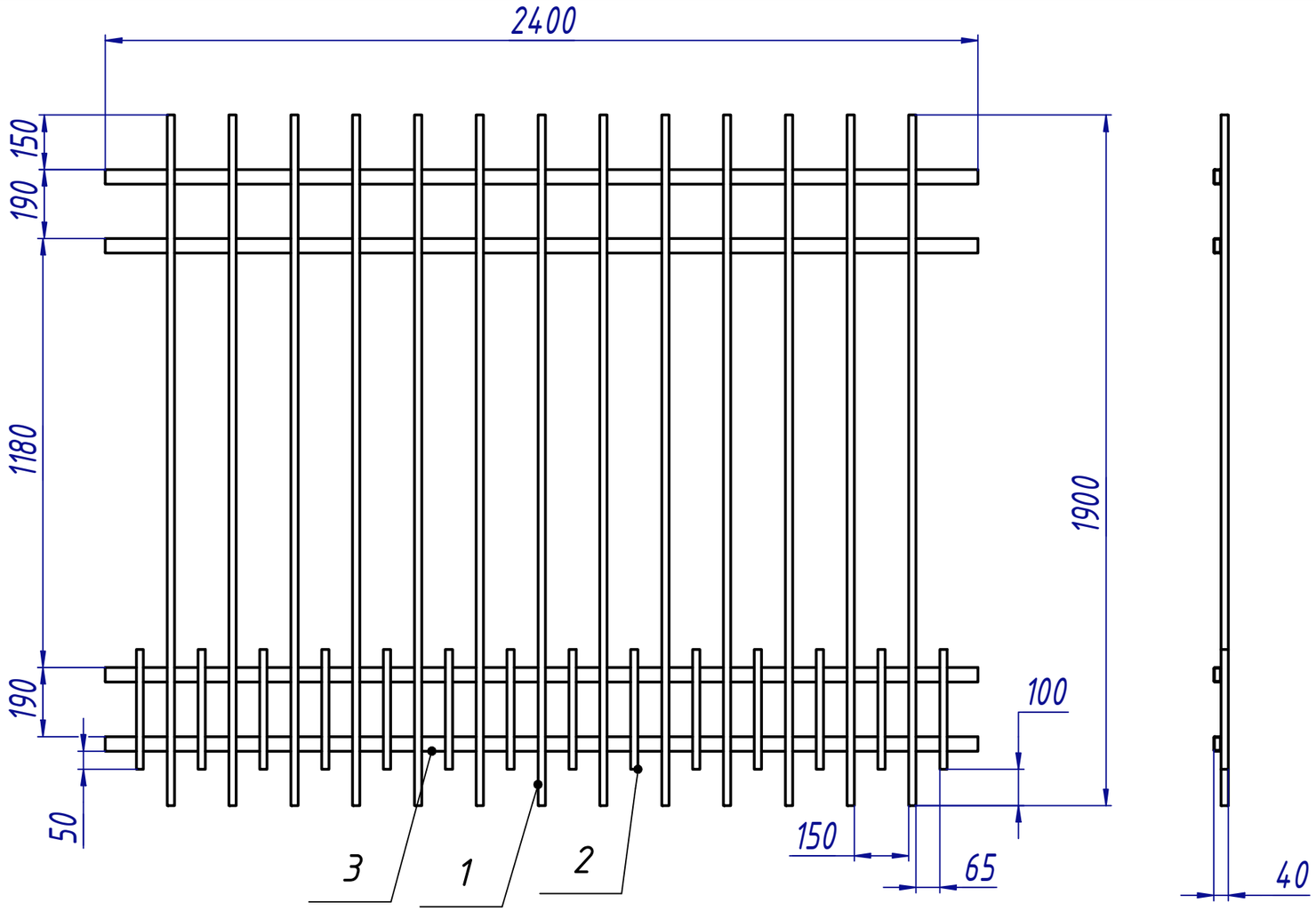

Общие указания:

1. Все металлические элементы покрасить в грунт-эмаль быстросохнущая "3 в 1" АФ-133, (СТО 2312-006-361444630-19), цвет RAL 6004
2. Сварка дуговая полуавтоматическая плавящимся электродом по ГОСТ 5264-80.
3. Сварные швы по ГОСТ 5264-80, катет шва 3 мм.
4. Острые углы и кромки притупить, сварные швы лицевой стороны зачистить.

Поз.	Обозначение	Наименование	Кол, шт	Масса, кг.	Примечание
1	Труба 20х20х2 -1900 ГОСТ 8639-82		13	26,59	0,0034 м^3
2	Труба 20х20х2 -330 ГОСТ 8639-82		14	4,97	0,0006 м^3
3	Труба 40х20х2-2400 ГОСТ 8645-68		4	16,36	0,0021 м^3

Изм.	Лист	№ докум.	Подп.	Дата
Разраб.		Панов		17.07.2020
Пров.				
Т. контр.				
Нач.отд.				
Н. контр.				
Утв.				

Ограждение общественной территории 003-02

003-02.02

Лит.	Масса	Масштаб
		1 : 20

Лист 3 Листов 3

ArtStyle

Копировал Формат А3

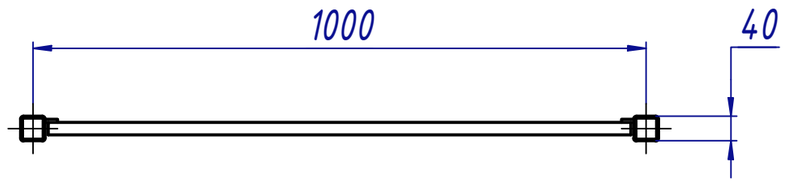

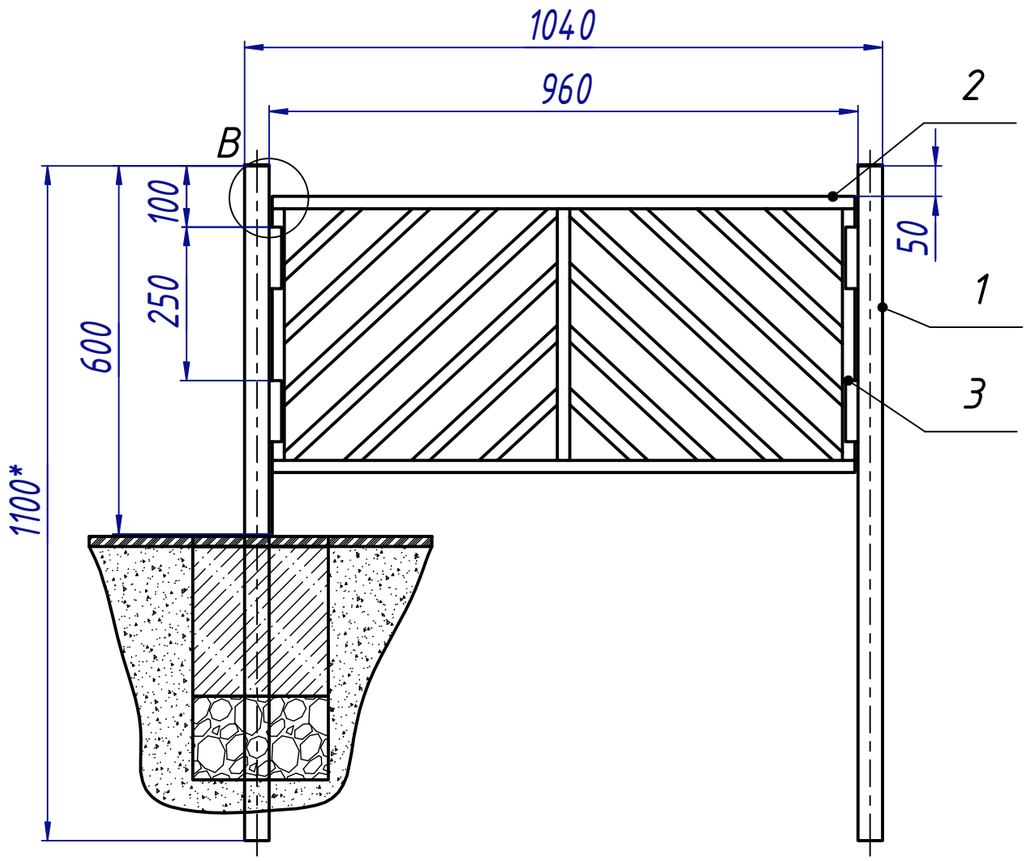

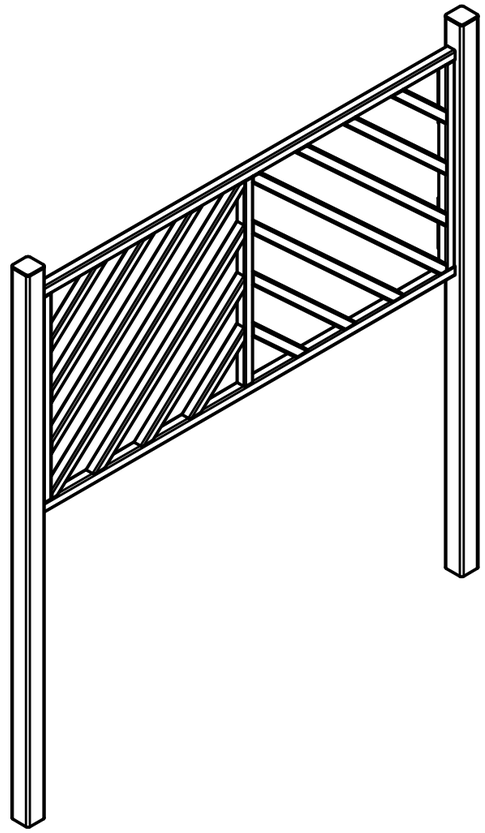

B (1 : 4)

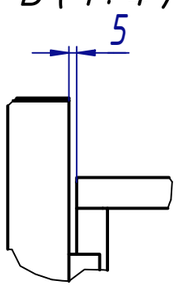

*Зависит от выбранного фундамента
и определяется в зависимости от типа грунта.

Общие указания:

1. Все металлические элементы покрасить в грунт-эмаль быстросохнущая "3 в 1" АФ-133, (СТО 2312-006-361444630-19), цвет RAL 6004
2. Сварка дуговая полуавтоматическая плавящимся электродом по ГОСТ 5264-80.
3. Сварные швы по ГОСТ 5264-80, катет шва 3 мм.
4. Острые углы и кромки притупить, сварные швы лицевой стороны зачистить.
5. Секция заборная устанавливается после установки столбов.

Поз.	Обозначение	Наименование	Кол, шт	Масса, кг.	Примечание.
1	ООЗ-03.01	Столб	2	7,45	0,0009 м^3
2	ООЗ-03.02	Секция заборная	1	8,57	0,0011 м^3
3	ООЗ-03.04	Пластина 100х20х5, Ст3	4	0,31	0 м^3

Изм.	Лист	№ докум.	Подп.	Дата
Разраб.		Панов		
Пров.				
Т. контр.				
Нач.отд.				
Н. контр.				
Утв.				

Дорожное ограждение ООЗ-03

Лит.	Масса	Масштаб
		1 : 10
Лист 1	Листов 3	

ArtStyle

Копировал

Формат А3

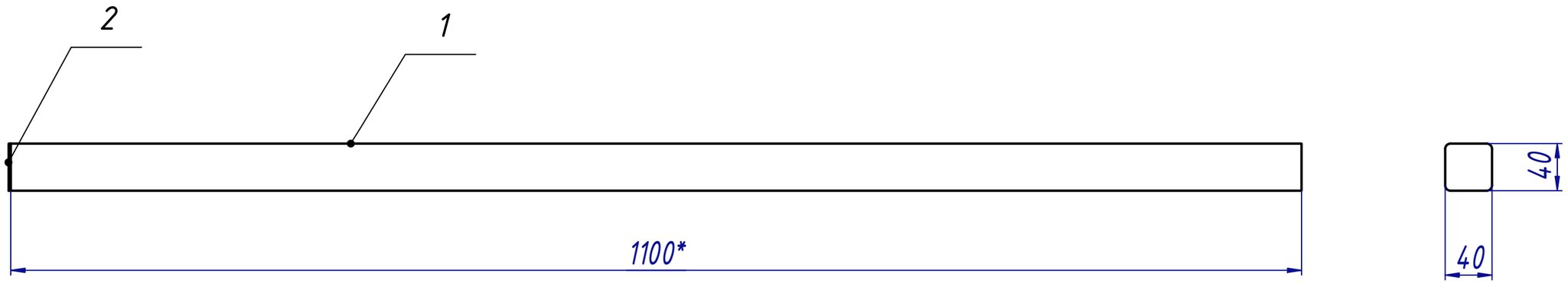

*Зависит от выбранного фундамента
и определяется в зависимости от типа грунта.

Общие указания:

1. Все металлические элементы покрасить в грунт-эмаль быстросохнущая "3 в 1" АФ-133, (СТО 2312-006-361444630-19), цвет RAL 6004
2. Сварка дуговая полуавтоматическая плавящимся электродом по ГОСТ 5264-80.
3. Сварные швы по ГОСТ 5264-80, катет шва 3 мм.
4. Острые углы и кромки притупить, сварные швы лицевой стороны зачистить.
5. Секция заборная устанавливается после установки столбов.

Поз.	Обозначение	Наименование	Кол, шт	Масса, кг.	Примечание.
1	Труба 40х40х3 -1100 ГОСТ 8639-82		1	3,7	0,0005 м^3
2	003-03.03	Заглушка 40х40х2, Ст3	1	0,02	0 м^3

Изм.	Лист	№ докум.	Подп.	Дата
Разраб.		Панов		
Пров.				
Т. контр.				
Нач.отд.				
Н. контр.				
Утв.				

Дорожное ограждение 003-03

003-03.01

Лит.	Масса	Масштаб
		1 : 10

Лист 2 Листов 3

ArtStyle

Копировал Формат А3

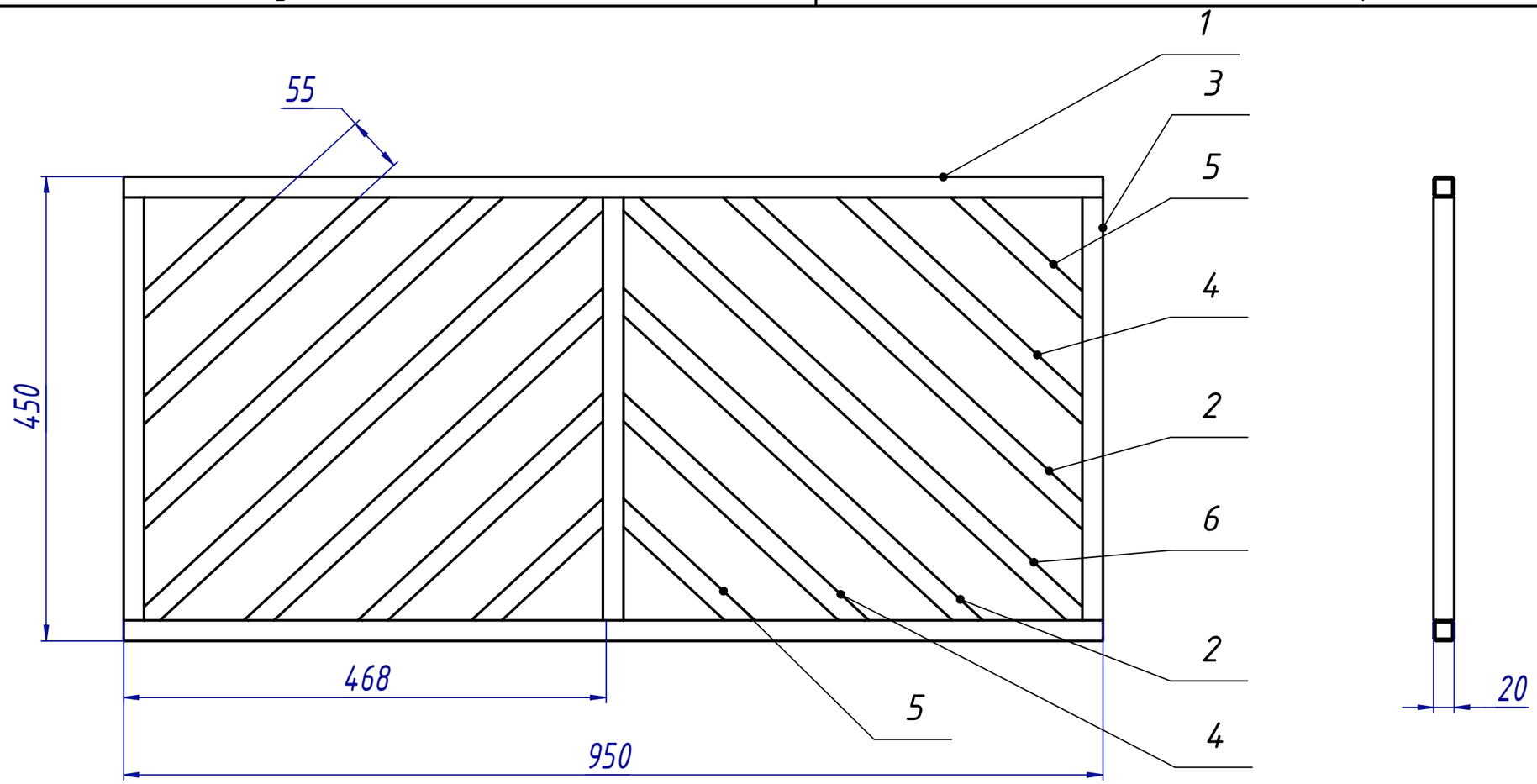

Общие указания:

1. Все металлические элементы покрасить в грунт-эмаль быстросохнущая "3 в 1" АФ-133, (СТО 2312-006-361444630-19), цвет RAL 6004
2. Сварка дуговая полуавтоматическая плавящимся электродом по ГОСТ 5264-80.
3. Сварные швы по ГОСТ 5264-80, катет шва 3 мм.
4. Острые углы и кромки притупить, сварные швы лицевой стороны зачистить.
5. Секция заборная устанавливается после установки столбов.

Поз.	Обозначение	Наименование	Кол, шт	Масса, кг.	Примечание
1	Труба 20х20х2 -950 ГОСТ 8639-82		2	2,05	0,0003 м^3
2	Труба 20х20х2 -474,59 ГОСТ 8639-82		4	1,96	0,0002 м^3
3	Труба 20х20х2 -410 ГОСТ 8639-82		3	1,32	0,0002 м^3
4	Труба 20х20х2 -324,13 ГОСТ 8639-82		4	1,31	0,0002 м^3
5	Труба 20х20х2 -173,67 ГОСТ 8639-82		4	0,66	0,0001 м^3
6	Труба 20х20х2 -605,08 ГОСТ 8639-82		2	1,27	0,0002 м^3

Изм.	Лист	№ докум.	Подп.	Дата
Разраб.		Панов		
Пров.				
Т. контр.				
Нач.отд.				
Н. контр.				
Утв.				

Дорожное ограждение 003-03

003-03.02

Лит.	Масса	Масштаб
		1 : 10

Лист 3 Листов 3

ArtStyle

Копировал Формат А3

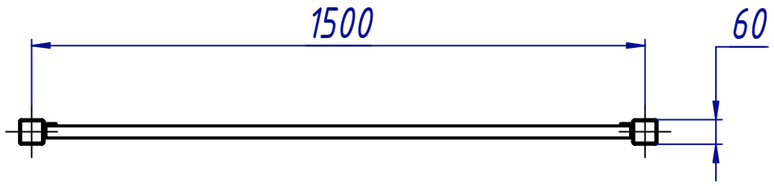

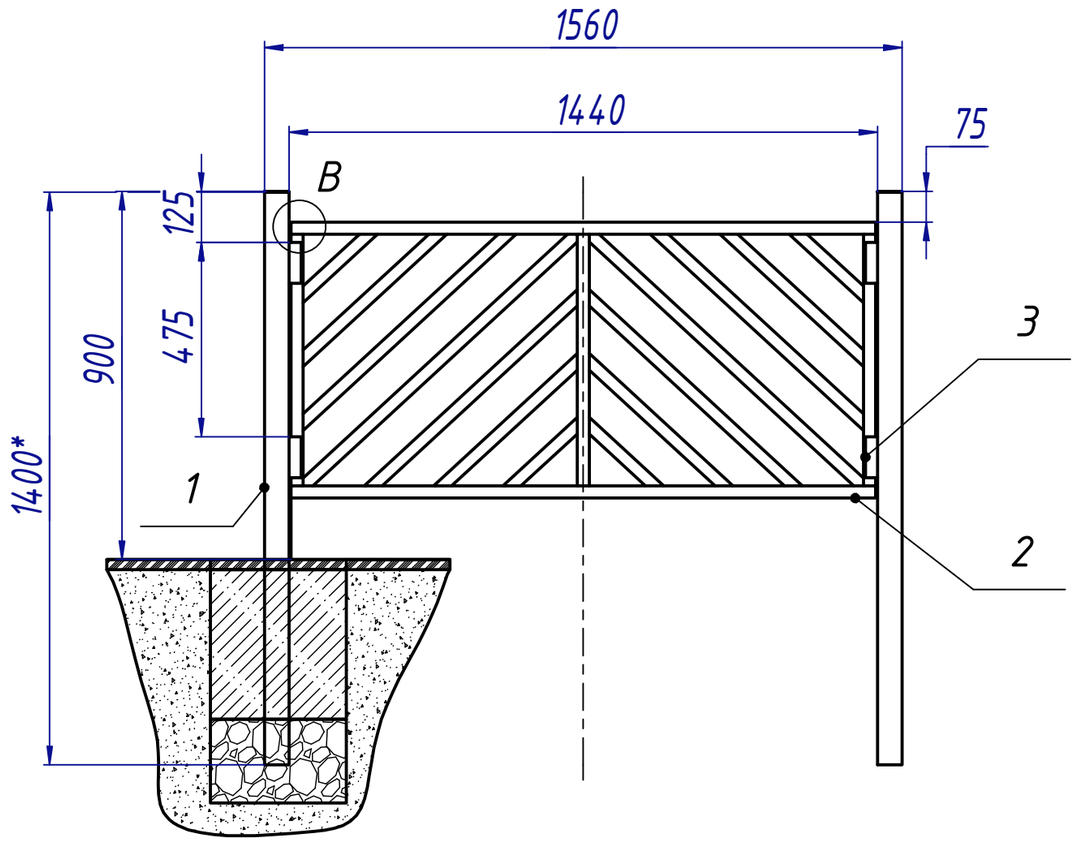

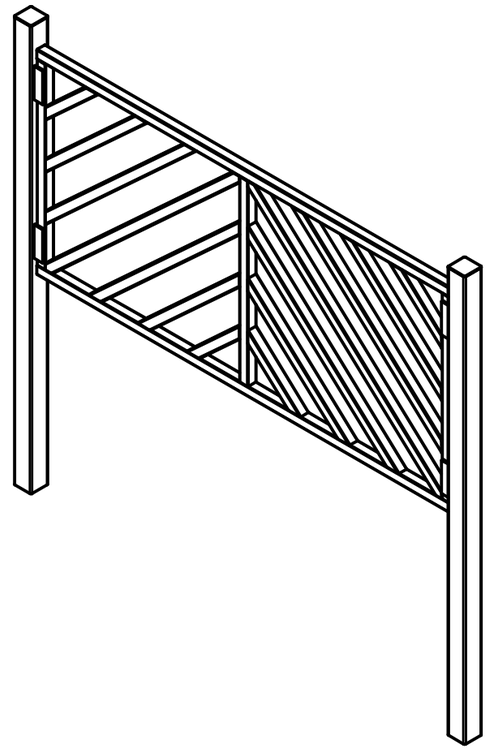

B (1 : 4)

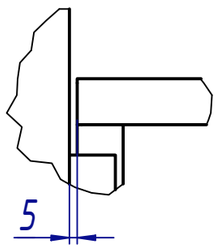

*Зависит от выбранного фундамента
и определяется в зависимости от типа грунта.

Общие указания:
1. Все металлические элементы покрасить в грунт-эмаль быстросохнущая "3 в 1" АФ-133, (СТО 2312-006-361444630-19), цвет RAL 6004
2. Сварка дуговая полуавтоматическая плавящимся электродом по ГОСТ 5264-80.
3. Сварные швы по ГОСТ 5264-80, катет шва 3 мм.
4. Острые углы и кромки притупить, сварные швы лицевой стороны зачистить.
5. Секция заборная устанавливается после установки столбов.

Поз.	Обозначение	Наименование	Кол, шт	Масса, кг.	Примечание.
1	003-04.01	Столб	2	14,81	0,0019 м^3
2	003-04.02	Секция заборная	1	20,21	0,0026 м^3
3	003-04.04	Пластина 60х60х2, Ст3	4	0,47	0,0001 м^3

Изм.	Лист	№ докум.	Подп.	Дата
Разраб.		Панов		
Пров.				
Т. контр.				
Нач.отд.				
Н. контр.				
Утв.				

Дорожное ограждение 003-04

Лит.	Масса	Масштаб
		1 : 15
Лист 1	Листов 3	

ArtStyle

Копировал

Формат А3

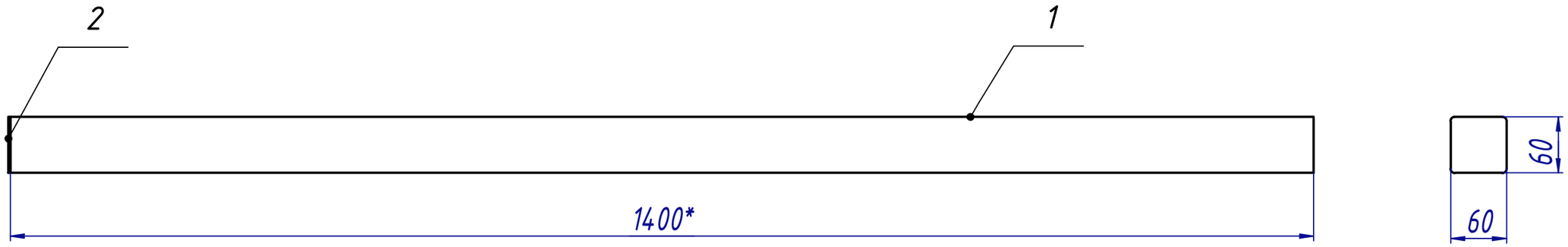

*Зависит от выбранного фундамента
и определяется в зависимости от типа грунта.

Общие указания:
1. Все металлические элементы покрасить в грунт-эмаль быстросохнущая "3 в 1" АФ-133, (СТО 2312-006-361444630-19), цвет RAL 6004
2. Сварка дуговая полуавтоматическая плавящимся электродом по ГОСТ 5264-80.
3. Сварные швы по ГОСТ 5264-80, катет шва 3 мм.
4. Острые углы и кромки притупить, сварные швы лицевой стороны зачистить.

Поз.	Обозначение	Наименование	Кол, шт	Масса, кг.	Примечание.
1	Труба 60х60х3 -1400 ГОСТ 8639-82		1	7,35	0,0009 м^3
2	003-04.03	Заглушка 60х60х2, Ст3	1	0,06	0 м^3

Изм.	Лист	№ докум.	Подп.	Дата
Разраб.		Панов		
Пров.				
Т. контр.				
Нач.отд.				
Н. контр.				
Утв.				

Дорожное ограждение 003-04

003-04.01

Лит.	Масса	Масштаб
		1 : 15

Лист 2 Листов 3

ArtStyle

Копировал Формат А3

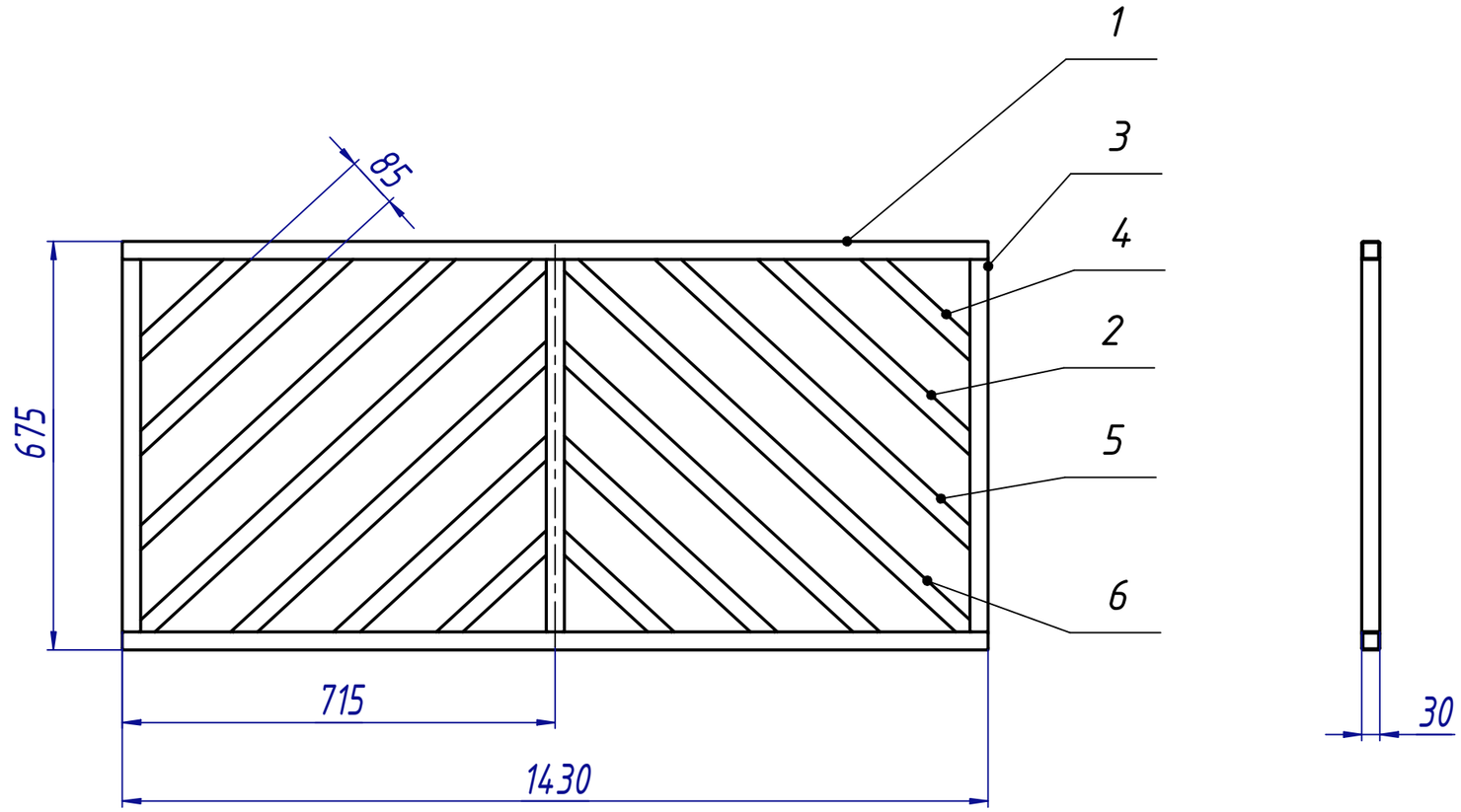

Общие указания:

1. Все металлические элементы покрасить в грунт-эмаль быстросохнущая "3 в 1" АФ-133, (СТО 2312-006-361444630-19), цвет RAL 6004
2. Сварка дуговая полуавтоматическая плавящимся электродом по ГОСТ 5264-80.
3. Сварные швы по ГОСТ 5264-80, катет шва 3 мм.
4. Острые углы и кромки притупить, сварные швы лицевой стороны зачистить.

Поз.	Обозначение	Наименование	Кол, шт	Масса, кг.	Примечание
1	Труба 30х30х2 -1430 ГОСТ 8639-82		2	4,87	0,0006 м^3
2	Труба 30х30х2 -477,88 ГОСТ 8639-82		4	3,05	0,0004 м^3
3	Труба 30х30х2 -615 ГОСТ 8639-82		3	3,14	0,0004 м^3
4	Труба 30х30х2 -247,11 ГОСТ 8639-82		4	1,48	0,0002 м^3
5	Труба 30х30х2 -708,65 ГОСТ 8639-82		4	4,63	0,0006 м^3
6	Труба 30х30х2 -909,46 ГОСТ 8639-82		2	3,03	0,0004 м^3

Изм.	Лист	№ докум.	Подп.	Дата
Разраб.		Панов		
Пров.				
Т. контр.				
Нач.отд.				
Н. контр.				
Утв.				

Дорожное ограждение 003-04

003-04.02

Лит.	Масса	Масштаб
		1 : 15

Лист 3 Листов 3

ArtStyle

Копировал Формат А3